PUNTA Robert Malinowski
Piaskowa 6
82-300 Elbląg
NIP: 5782803312 REGON: 280324139

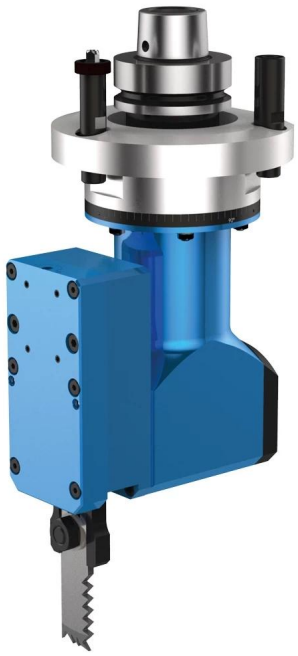

AGREGAT CAVO V CLASSIC LINE DŁUTUJĄCY

Dostępny do 21 dni
Producent : BENZ
Data wygenerowania: 2026-11-24

Wersja standardowa

		
Uchwyt HSK - F63	Długość korpusu	Szerokość rowka 24 mm

PUNTA Robert Malinowski
Piaskowa 6
82-300 Elbląg
NIP: 5782803312 REGON: 280324139

Dane techniczne

Smarowanie	Smar
Maksymalne obroty wyjściowe n_2	4.000 min^{-1}
Przełożenie (n_1: n_2)	1:0.8
Maksymalny moment wyjściowy M_2	25 Nm
Waga	około 8 kg

Obróbka

			
Dłutowanie			

Specyfikacja

			
Ilość wrzecion narzędzia	Kąt Osi	Oś C	Olejowanie

Rodzaj uchwytu

PUNTA Robert Malinowski
Piaskowa 6
82-300 Elbląg
NIP: 5782803312 REGON: 280324139



			
HSK - F63 BIESSE	SK 30 BIESSE	HSK - F63 Busellato	HSK - F63 Felder

	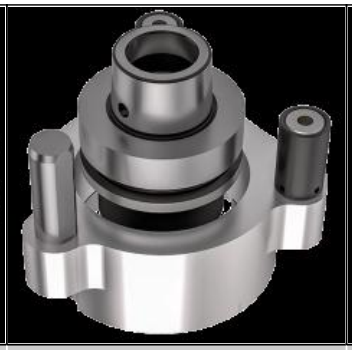	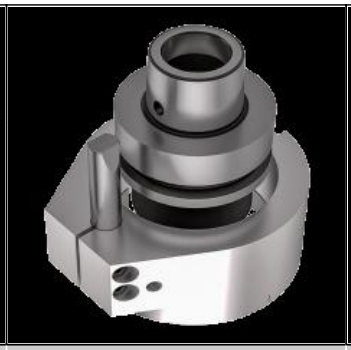	
HSK - F63 HOMAG WEEKE WEINMAN	HSK - F63 IMA	HSK - F63 Masterwood	HSK - F63 SCM
			
HSK - F63 SCM	HSK - F63 Weining		

Długość korpusu

PUNTA Robert Malinowski
Piaskowa 6
82-300 Elbląg
NIP: 5782803312 REGON: 280324139



M	Uniwersalny rozmiar. Obejmuje większość zadań związanych z obróbką i narzędziami.	

	Do pracy z dużymi narzędziami (brzeszczoty, piły itp.) Do obrabiania dużych elementów.	