PUNTA Robert Malinowski
Piaskowa 6
82-300 Elbląg
NIP: 5782803312 REGON: 280324139

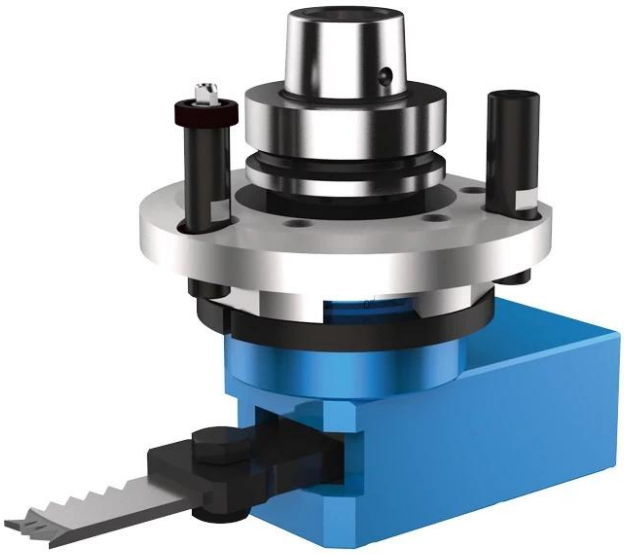

AGREGAT CAVO H CLASSIC LINE DŁUTUJĄCY

Dostępny do 21 dni
Producent : BENZ
Data wygenerowania: 2026-11-24

Wersja standardowa



PUNTA Robert Malinowski
Piaskowa 6
82-300 Elbląg
NIP: 5782803312 REGON: 280324139

Uchwyt HSK - F63

Szerokość rowka 24 mm

Dane techniczne

Smarowanie	smar
Maksymalne obroty wyjściowe n_2	4.000 min^{-1}
Przełożenie (n_1: n_2)	1:1
Waga	około 4,5 kg

Obróbka

			
Dłutowanie			

Specyfikacja

			
Ilość wrzecion narzędzia	Kąt Osi	Oś C	Smarowanie

Rodzaj uchwytu

PUNTA Robert Malinowski
Piaskowa 6
82-300 Elbląg
NIP: 5782803312 REGON: 280324139

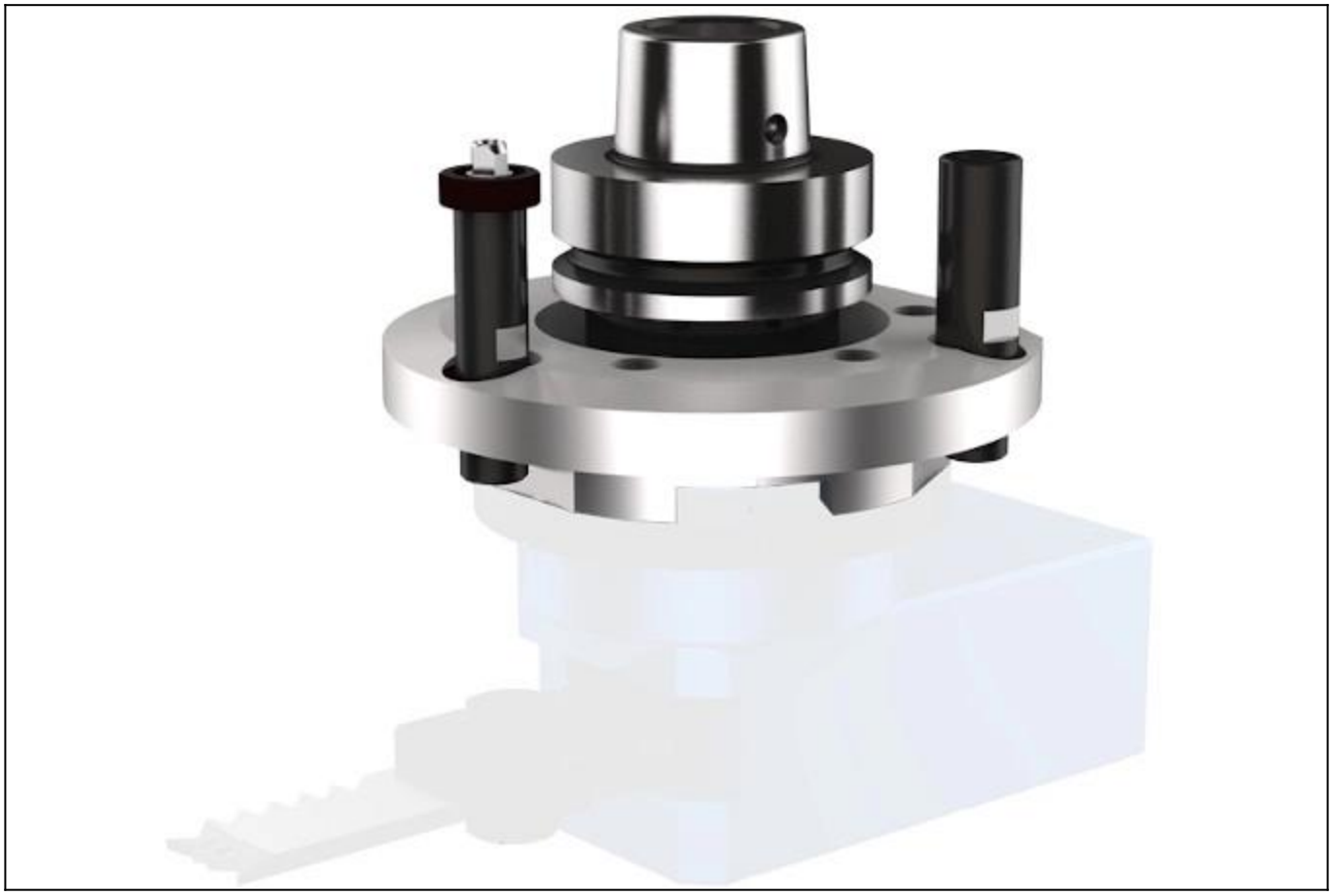

			
HSK - F63 BIESSE	SK 30 BIESSE	HSK - F63 Busellato	HSK - F63 Felder

PUNTA Robert Malinowski
Piaskowa 6
82-300 Elbląg
NIP: 5782803312 REGON: 280324139

	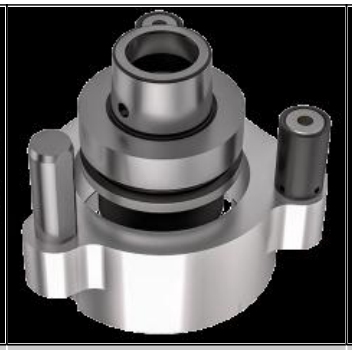	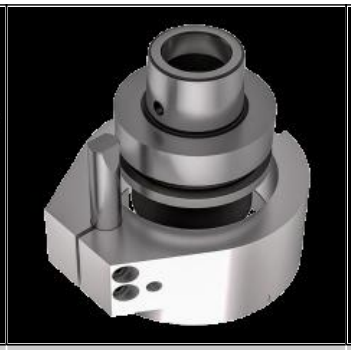	
HSK - F63 HOMAG WEEKE WEINMAN	HSK - F63 IMA	HSK - F63 Masterwood	HSK - F63 SCM
			
HSK - F63 SCM	HSK - F63 Weining		