PUNTA Robert Malinowski
Piaskowa 6
82-300 Elbląg
NIP: 5782803312 REGON: 280324139

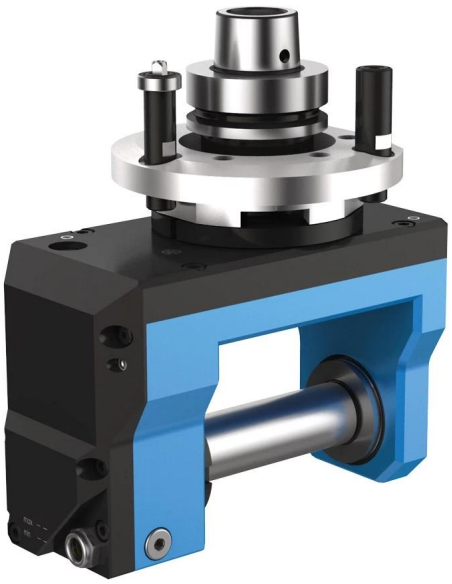

AGREGAT MOULDER PREMIUM LINE STRUGAJĄCY

Dostępny do 21 dni
Producent : BENZ
Data wygenerowania: 2026-11-24

Wersja standardowa



PUNTA Robert Malinowski
Piaskowa 6
82-300 Elbląg
NIP: 5782803312 REGON: 280324139

Uchwyt HSK - F63
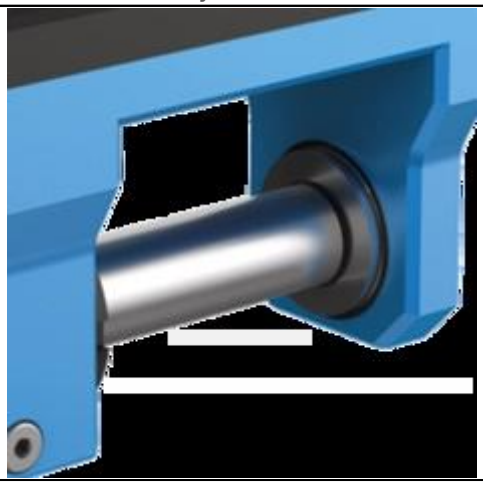
Uchwyt narzędzia Trzpień Ø 30 Długość narzędzia 120 mm

Dane techniczne

Smarowanie	Olej (zanurzeniowo)
Maksymalne obroty wyjściowe n_2	10.000 min^{-1}
Przełożenie (n_1: n_2)	1:0.7
Maksymalny moment wyjściowy M_2	25 Nm
Waga	około 10 kg
Maksymalna średnica narzędzia	180 mm

Obróbka

			
Wiercenie	Piłowanie	Struganie	Szczotkowa

Specyfikacja

		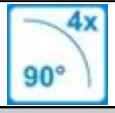	
Ilość wrzecion narzędzia	Kąt Osi	Kąt C	Olejowanie

Rodzaj uchwytu

PUNTA Robert Malinowski
Piaskowa 6
82-300 Elbląg
NIP: 5782803312 REGON: 280324139

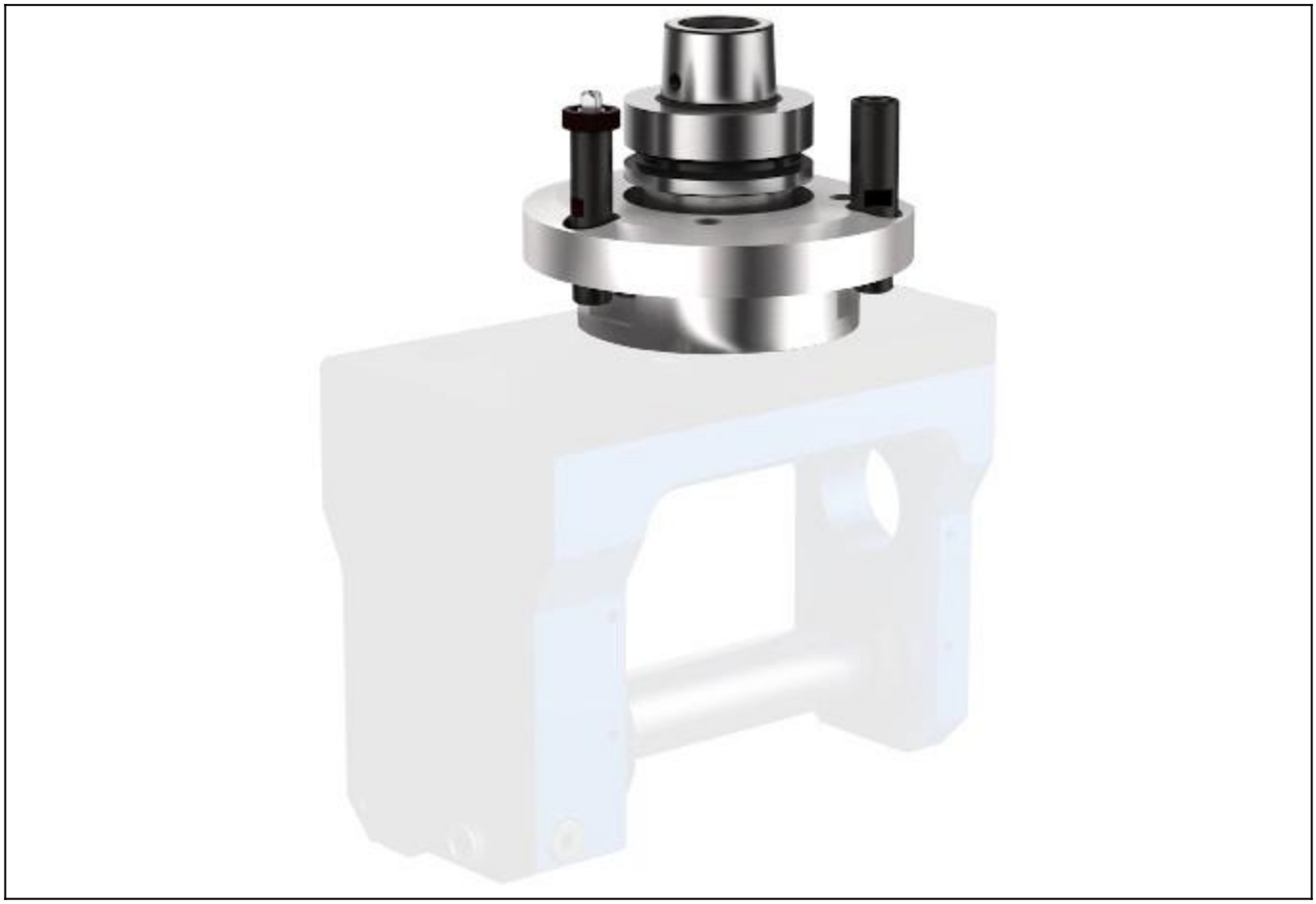

			
HSK - F63 BIESSE	SK 30 BIESSE	HSK - F63 Busellato	HSK - F63 Felder

	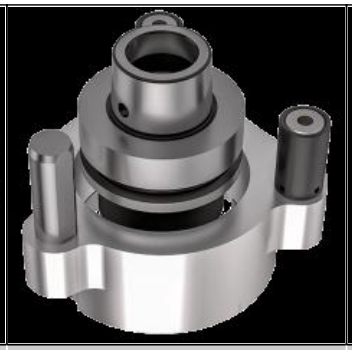	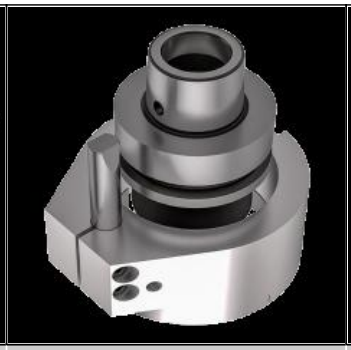	
HSK - F63 HOMAG WEEKE WEINMAN	HSK - F63 IMA	HSK - F63 Masterwood	HSK - F63 SCM
			
HSK - F63 SCM	HSK - F63 Weining		

Uchwyt na narzędzia

PUNTA Robert Malinowski
Piaskowa 6
82-300 Elbląg
NIP: 5782803312 REGON: 280324139

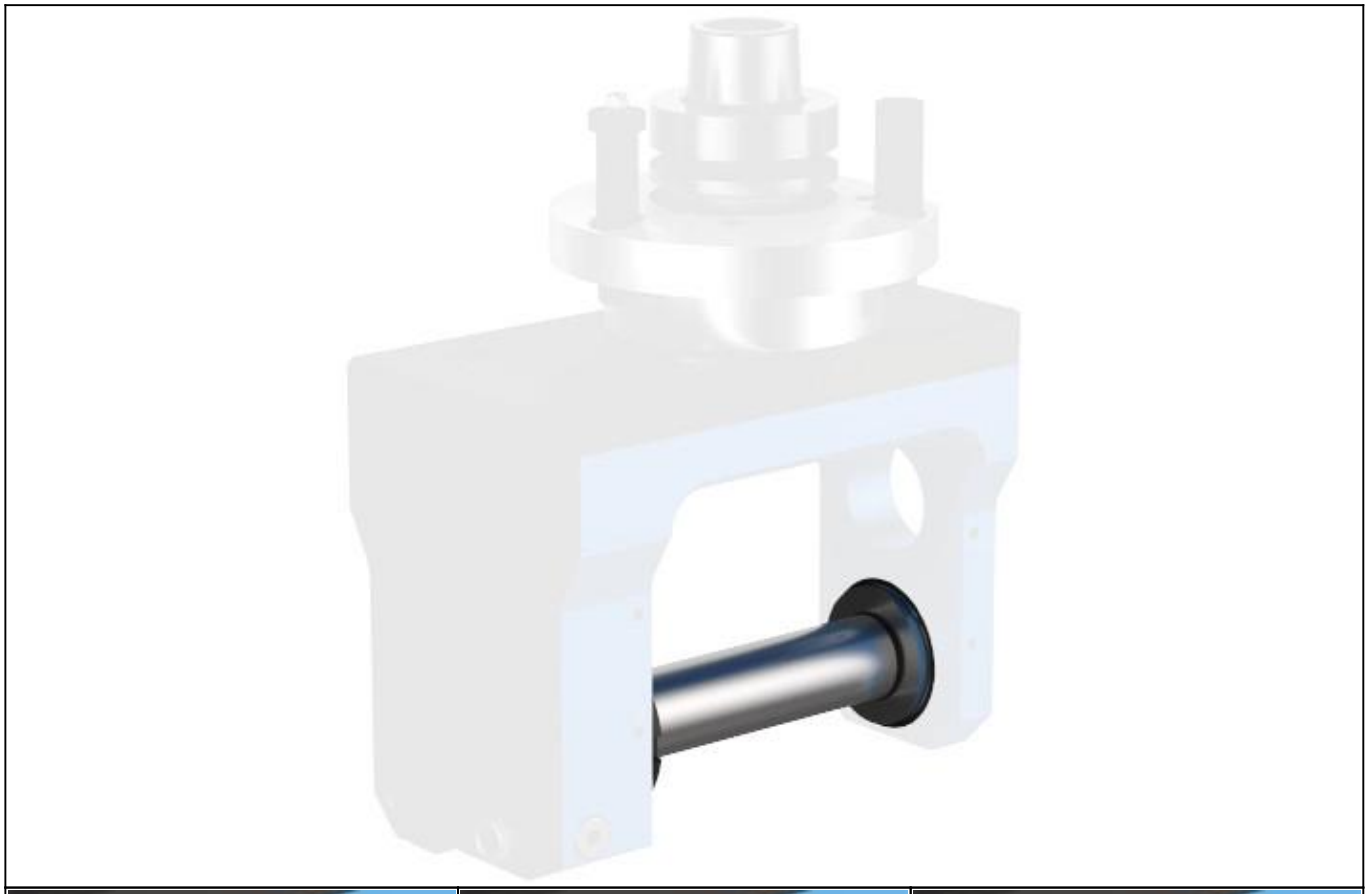

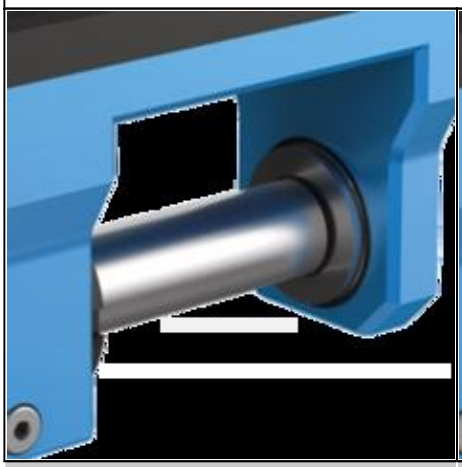	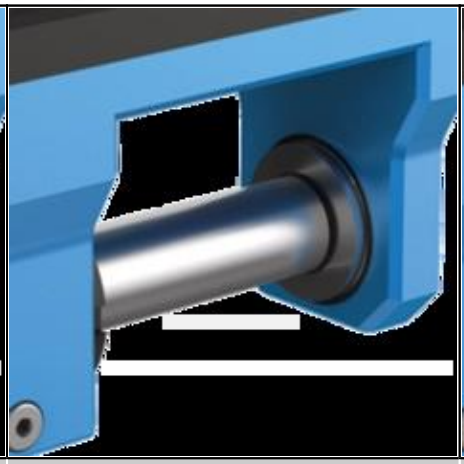	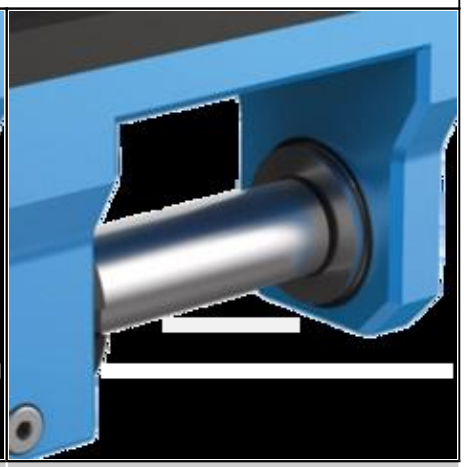
Trzpień Ø 30 Długość narzędzia 100 mm	Trzpień Ø 30 Długość narzędzia 120 mm	Trzpień Ø 35 Długość narzędzia 170 mm