PUNTA Robert Malinowski
Piaskowa 6
82-300 Elbląg
NIP: 5782803312 REGON: 280324139



AGREGAT MULTI H3+ CLASSIC LINE WIELOWRZECIONOWY, POZIOMY

Dostępny do 21 dni
Producent : BENZ
Data wygenerowania: 2026-11-24

Wersja standardowa

		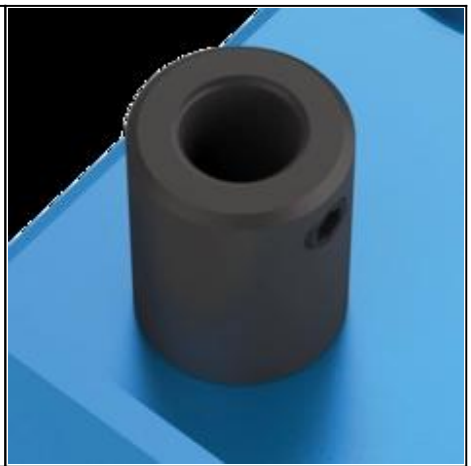
Uchwyt HSK - F63	Rozstaw	Uchwyt narzędzia Weldon Ø 10

Dane techniczne

Smarowanie	Olej (zanurzeniowo)
Maksymalne obroty wyjściowe n_2	10.000 min^{-1}
Przełożenie (n_1: n_2)	1:1,37
Maksymalny moment wyjściowy M_2	5 Nm
Waga	około 4 kg

Obróbka

			
Wiercenie	Frezowanie		

Specyfikacja

			
Ilość wrzecion narzędzia	Kąt Osi	Oś C	Smarowanie

Rodzaj uchwytu

PUNTA Robert Malinowski
Piaskowa 6
82-300 Elbląg
NIP: 5782803312 REGON: 280324139



			
HSK - F63 BIESSE	SK 30 BIESSE	HSK - F63 Busellato	HSK - F63 Felder

	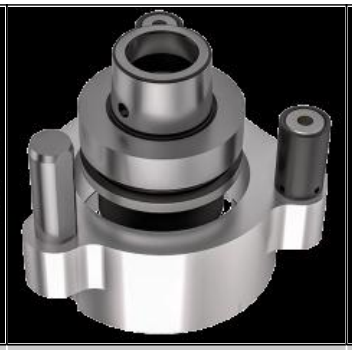	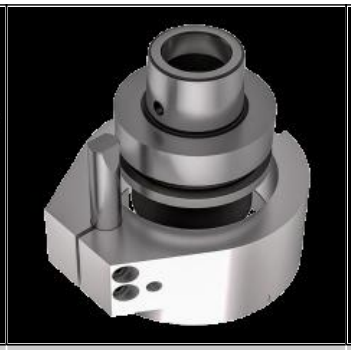	
HSK - F63 HOMAG WEEKE WEINMAN	HSK - F63 IMA	HSK - F63 Masterwood	HSK - F63 SCM
			
HSK - F63 SCM	HSK - F63 Weining		

Rozstaw

PUNTA Robert Malinowski
Piaskowa 6
82-300 Elbląg
NIP: 5782803312 REGON: 280324139



20	22	22,5	25	32