PUNTA Robert Malinowski
Piaskowa 6
82-300 Elbląg
NIP: 5782803312 REGON: 280324139



SCHMALZ SYSTEMY MOCOWANIA PRÓŻNIOWEGO MULTI-CLAMP VC-M-V 265X170X220,5 10.01.12.01852

Cena netto: 2 481,01 zł
Cena brutto: 3 051,64 zł
Dostępny do 14 dni
Producent : SCHMALZ
Data wygenerowania: 2026-11-24

Opis

Kompletny uchwyt składający się z Multi-Base VC-M-BV z możliwością przechyłu oraz obrotu i gumy ssącej Multi-Clamp VC-M-SPV 160 x 160.

System Multi-Base VC-M-BV mocowany za pomocą podciśnienia wyposażony w zawór suwakowy o szybkiego załączania lub odłączania podciśnienia.

Wymagane jest użycie pompy podciśnieniowej.

Dane techniczne

Długość L	265 mm
Szerokość B	170 mm
Wysokość H	220,5 mm
Waga	4,7 kg

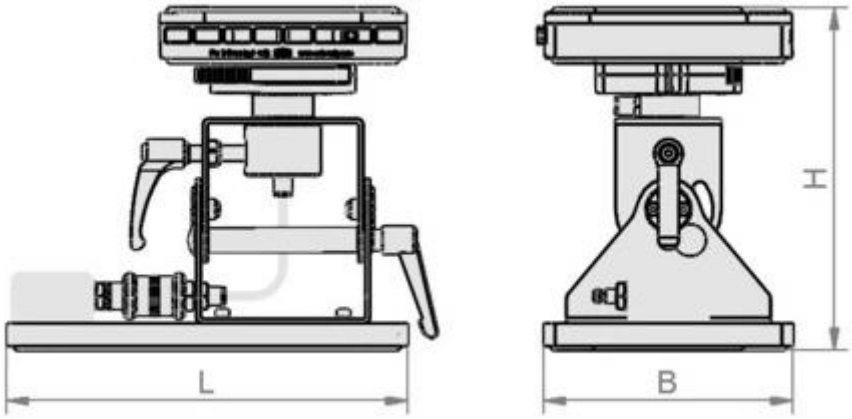

Akcesoria

Multi-Base VC-M-BV 10.01.12.02050.

Guma ssąca VC-M-SPV 160 x 160 10.01.12.01853.

Guma ssąca VC-M-SPV 300 x 100 10.01.12.02053.

Guma ssąca VC-M-SPV 200 x 55 10.01.12.02009.

Guma ssąca VC-M-SPV 210 10.01.12.02008.