PUNTA Robert Malinowski
Piaskowa 6
82-300 Elbląg
NIP: 5782803312 REGON: 280324139



SCHMALZ MULTI-CLAMP VC-M 10.01.12.01845

Cena netto: 2 134,26 zł
Cena brutto: 2 625,14 zł
Dostępny do 14 dni
Producent : SCHMALZ
Data wygenerowania: 2026-11-24

Multi-Clamp VC-M Schmalz 10.01.12.01845

Opis

Kompletny system składający się z płyty Multi-Base VC-M-B z możliwością przechyłu oraz obrotu i płyty ssącej Multi-Clamp VC-M-SP 160 x 160 mm.

Ze zintegrowanym generatorem podciśnienia.

Dane techniczne

Wymiary długość x szerokość L x B	160 x 160 mm
Wysokość H	220,5 mm
Max. wartość podciśnienia	850 mbar
Zapotrzebowanie sprężonego powietrza	48 l/min
Max. wydatek generatora	2,3 m^3 / h
Waga	4,6 kg

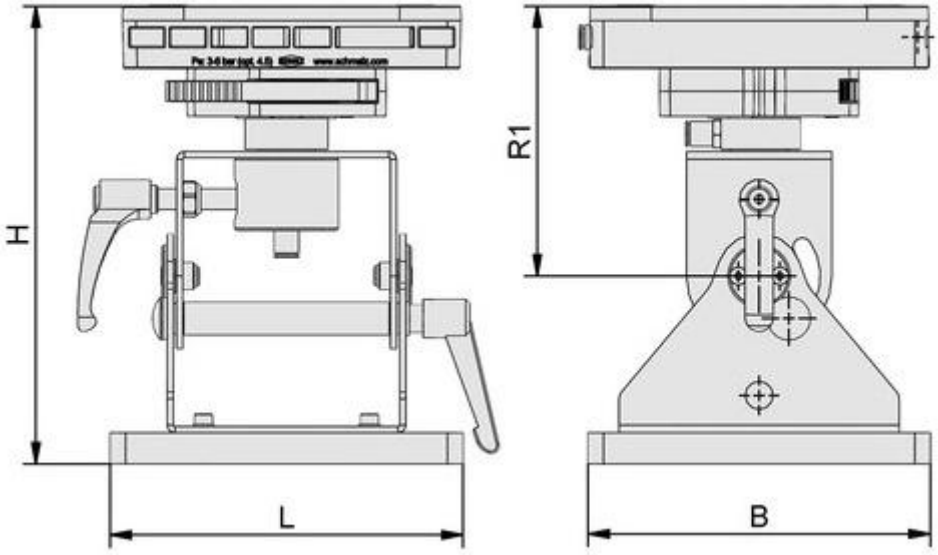

Akcesoria

Multi-Base VC-M-B 10.01.12.01854.

Guma ssąca VC-M-SP 160 x 160 10.01.12.01836.

Guma ssąca VC-M-SP 300 x 100 10.01.12.02052.

Guma ssąca VC-M-SP 200 x 55 10.01.12.02003.

Guma ssąca VC-M-SP 210 10.01.12.02002.