PUNTA Robert Malinowski
Piaskowa 6
82-300 Elbląg
NIP: 5782803312 REGON: 280324139



SCHMALZ ZESTAW ZAWORÓW MAGNETYCZNYCH DLA STEEL-PLATE-T 10.01.15.00133

Cena netto: 75,16 zł
Cena brutto: 92,45 zł
Dostępny do 7 dni
Producent : SCHMALZ
Data wygenerowania: 2026-11-23

Opis

Zestaw zaworów magnetycznych dla Steel-Plate-T.

Do uszczelniania niewykorzystanych otworów podciśnieniowych.

Cena dotyczy 1 sztuki

Dane techniczne

Średnica zewnętrzna D	25 mm
Wysokość H	3 mm

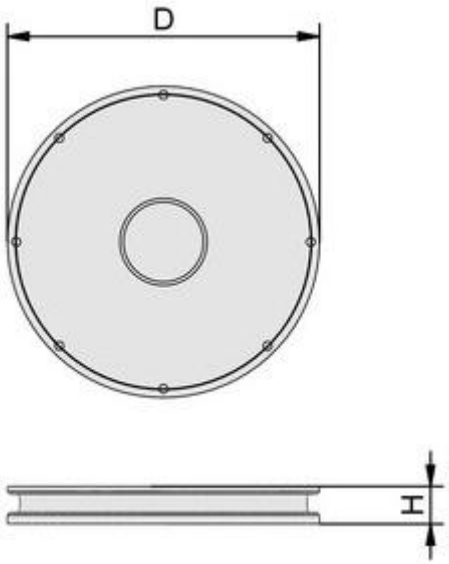
D
H