PUNTA Robert Malinowski
Piaskowa 6
82-300 Elbląg
NIP: 5782803312 REGON: 280324139

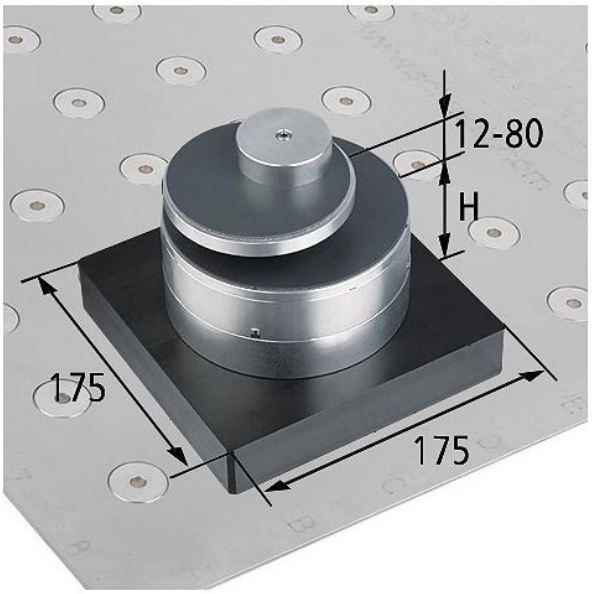

ZACISK MECHANICZNY ISMC-ST 175X175X97 12-80 SCHMALZ 10.01.15.00256

Cena netto: 2 820,63 zł
Cena brutto: 3 469,37 zł
Dostępny do 72h
Producent : SCHMALZ
Data wygenerowania: 2026-11-23

Zacisk mechaniczny ISMC-ST 175 x 175 x 97 12-80 Schmalz 10.01.15.00256

Opis

Zacisk mechaniczny do mocowania wąskich i zakrzywionych elementów, np. ramy.

Może być bezpośrednio mocowany i pozycjonowany na powierzchni Steel-Plate (niewymagane gniazdo mocujące).

Siła zacisku 700 N, zakres mocowania 12 - 80 mm.

Dane techniczne

Wymiary długość x szerokość x wysokość	175 x 175 x 97 mm
Całkowita wysokość wraz z Steel-Plate	100 mm
Skok	10 mm