PUNTA Robert Malinowski
Piaskowa 6
82-300 Elbląg
NIP: 5782803312 REGON: 280324139



SCHMALZ BLOK PODCIŚNIENIOWY VCBL-R 160X96X45 30/50 TV 10.01.12.02672

Cena netto: 509,87 zł
Cena brutto: 627,14 zł
Dostępny do 45 dni
Producent : SCHMALZ
Data wygenerowania: 2026-11-23

Opis

Blok mocujący z tworzywa sztucznego z elementem pozycjonującym do wszystkich typów stołów rastrowych.

Do mocowania wąskich elementów.

Zintegrowany czujnik krańcowy (TV) umożliwia pozostawienie na konsoli niewykorzystanych bloków podciśnieniowych.

Dane techniczne

Powierzchnia ssąca gumy górnej długość x szerokość L x B	160 x 96 mm
Wysokość H	45 mm
Wymiar rastra	30 x 30 / 50 x 50 mm

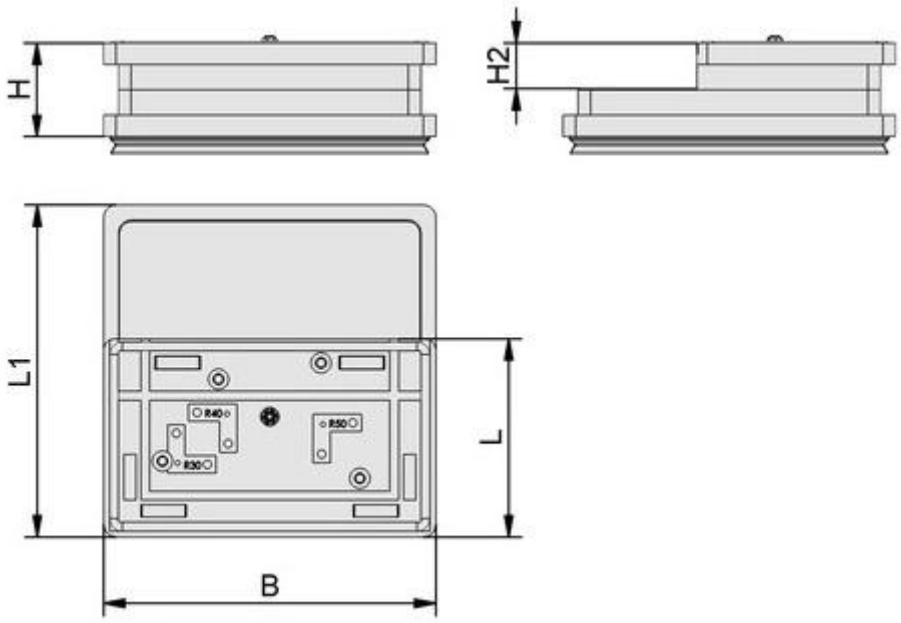

Części zamienne

Zestaw części zamiennych (6x element pozycjonujący, śruby mocujące) 10.01.12.02691.

Zestaw części zamiennych (profile, 4x płyta trąca) 10.01.12.02693.

Czujnik krańcowy TV 4.3 10.01.12.02514.