PUNTA Robert Malinowski
Piaskowa 6
82-300 Elbląg
NIP: 5782803312 REGON: 280324139

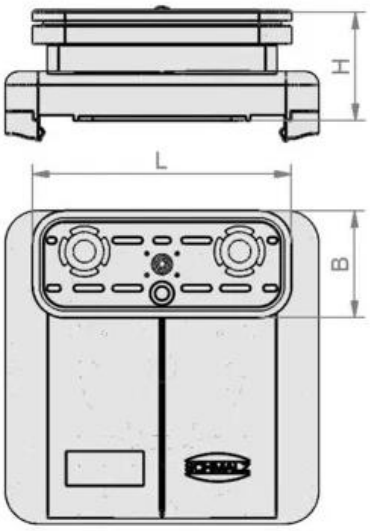

BLOK PODCIŚNIENIOWY VCBL-S1 130X30X50 TV 10.01.12.02945

Cena netto: 780,57 zł
Cena brutto: 960,10 zł
Dostępny do 72h
Producent : SCHMALZ
Data wygenerowania: 2026-11-23

Blok podciśnieniowy VCBL-S1 130 x 30 x 50 TV 10.01.12.02945

Opis

Blok podciśnieniowy z tworzywa sztucznego do systemów TV, TVS i TVN firmy SCM / Morbidelli.

Szczególnie do mocowania wąskich i zakrzywionych elementów.

Dane techniczne

Powierzchnia ssąca gumy górnej długość x szerokość L x B	130 x 30 mm

Wysokość H	50 mm

Części zamienne

Ramka uszczelniająca 10.01.12.00804.

Płyta ssąca trąca 10.01.12.01438.

Zestaw części zużywających się (płyta ssąca i czujnik krańcowy+akcesoria instalacyjne) 10.01.12.01543.

Czujnik krańcowy TV 4.3 10.01.12.02514.