PUNTA Robert Malinowski
Piaskowa 6
82-300 Elbląg
NIP: 5782803312 REGON: 280324139

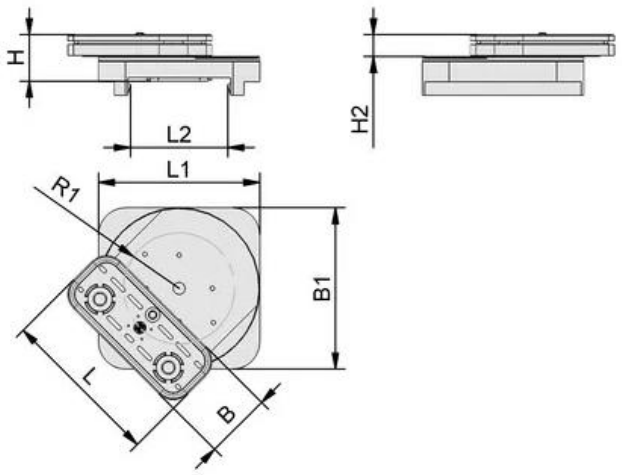

BLOK PODCIŚNIENIOWY VCBL-S 120X50X50 D-360 TV 10.01.12.02271

Cena netto: 1 159,83 zł
Cena brutto: 1 426,59 zł
Dostępny do 72h
Producent : SCHMALZ
Data wygenerowania: 2026-11-23

Blok podciśnieniowy VCBL-S 120 x 50 x 50 D-360 TV 10.01.12.02271

Opis

Blok podciśnieniowy z tworzywa sztucznego do systemów TV, TVS i TVN firmy SCM / Morbidelli.

Do mocowania wąskich elementów.

Dane techniczne

Powierzchnia ssąca gumy górnej długość x szerokość L x B	120 x 50 mm

Wysokość H	50 mm

Części zamienne

Guma ssąca górna 10.01.12.00012.

Czujnik krańcowy 10.01.12.02514.

Ramka uszczelniają dolna S1 10.01.14.00124.