PUNTA Robert Malinowski
Piaskowa 6
82-300 Elbląg
NIP: 5782803312 REGON: 280324139



BLOK PODCIŚNIENIOWY VCBL-S1 125X75X32.7 TV-S Z CZUJNIKIEM KRAŃCOWYM

Cena netto: 508,42 zł
Cena brutto: 625,36 zł
Dostępny do 72h
Producent : SCHMALZ
Data wygenerowania: 2026-11-23

Blok podciśnieniowy VCBL-S1 125 x 75 x 32.7 TV-S z czujnikiem krańcowym

Opis

Blok podciśnieniowy z tworzywa sztucznego do systemów TV, TVS i TVN firmy SCM / Morbidelli.

Dane techniczne

Powierzchnia ssąca gumy górnej długość x szerokość L x B	125 x 75 mm
Wysokość H	32,7 mm

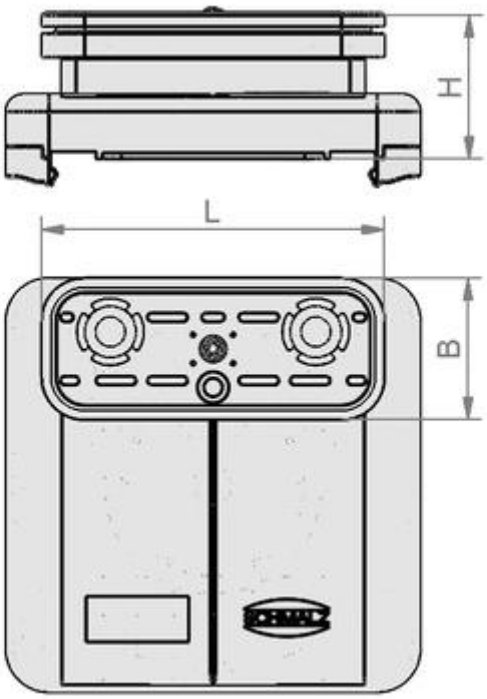

Części zamienne

Guma ssąca górna 10.01.12.00011.

Guma ssąca górna z krawędzią do powierzchni chropowatych 10.01.12.03511.

Czujnik krańcowy 10.01.12.02514.