PUNTA Robert Malinowski
Piaskowa 6
82-300 Elbląg
NIP: 5782803312 REGON: 280324139



SCHMALZ BLOK PODCIŚNIENIOWY 130X30X74 TV Z CZUJNIKIEM KRAŃCOWYM 10.01.12.03176

Cena netto: 614,54 zł
Cena brutto: 755,88 zł
Dostępny do 7 dni
Producent : SCHMALZ
Data wygenerowania: 2026-11-23

Opis

Blok mocujący z tworzywa sztucznego do mocowania w gniazdach na konsolach firmy Biesse.

Szczególnie do mocowania wąskich elementów.

Wymienna guma ssąca górna.

Zintegrowany czujnik krańcowy umożliwia pozostawienie na konsoli niewykorzystanych bloków podciśnieniowych.

Dane techniczne

Długość L	130 mm
Szerokość B	30 mm
Wysokość H	74 mm

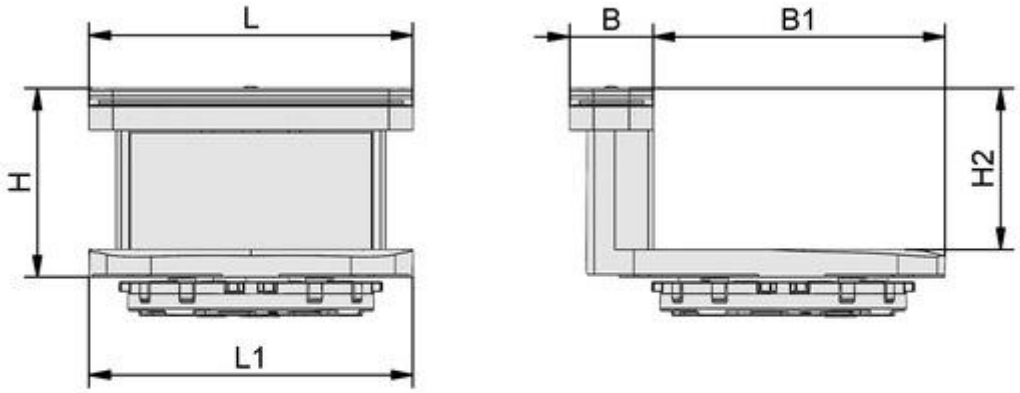

Części zamienne

Guma ssąca górna 10.01.12.02348.

Guma ssąca trąca 10.01.12.01438.

Czujnik krańcowy 10.01.12.02514.

Adapter 10.01.12.03345.