PUNTA Robert Malinowski
Piaskowa 6
82-300 Elbląg
NIP: 5782803312 REGON: 280324139

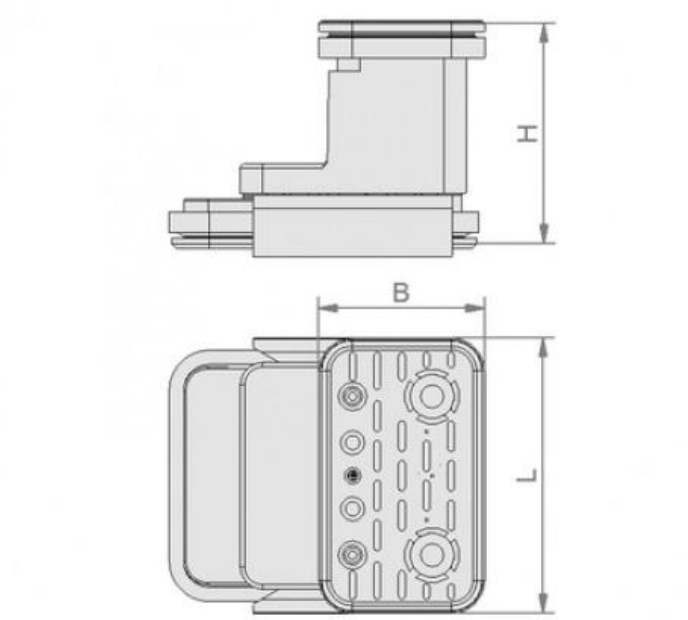

BLOK PODCIŚNIENIOWY VCBL-K2 130X30X125 Q TV (POPRZECZNY) 10.01.12.02131

Cena netto: 968,21 zł
Cena brutto: 1 190,90 zł
Dostępny do 72h
Producent : SCHMALZ
Data wygenerowania: 2026-11-23

Blok podciśnieniowy VCBL-K2 130 x 30 x 125 Q TV (poprzeczny) 10.01.12.02131

Opis

Blok mocujący z tworzywa sztucznego z do 2-obwodowych konsoli.

Wymienna górna i dolna guma przyssawki.

Górna część bloku z mocowaniem poprzecznym.

Zintegrowany czujnik krańcowy (TV) umożliwia pozostawienie na konsoli niewykorzystanych bloków.

Dane techniczne

Powierzchnia ssąca gumy górnej długość x szerokość L x B	130 x 30 mm
Wysokość H	125 mm
Powierzchnia ssąca gumy dolnej długość x szerokość x wysokość	140 x 115 x 16,5 mm

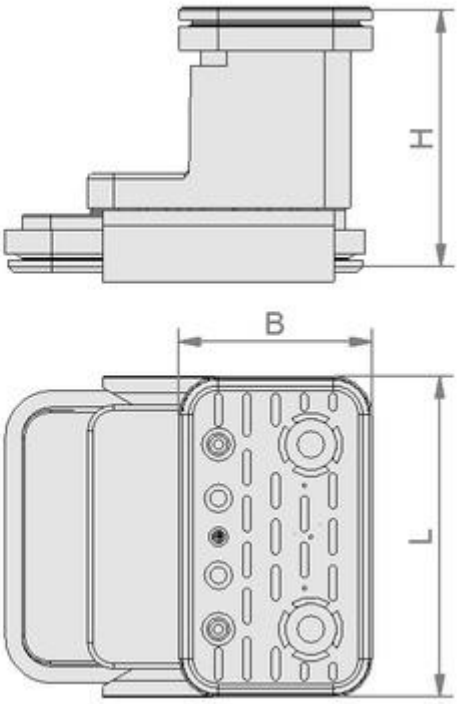

Części zamienne

Guma ssąca górna 10.01.12.02348.

Ramka uszczelniająca 10.01.12.00804.

Płyta ssąca trąca 10.01.12.00805.

Guma ssąca dolna 10.01.12.00798.

Zestaw części zużywających się (metalowe paski + akcesoria montażowe) 10.01.12.00618.