PUNTA Robert Malinowski
Piaskowa 6
82-300 Elbląg
NIP: 5782803312 REGON: 280324139



BLOK PODCIŚNIENIOWY VCBL-K2 120X50X125 D-360 (OBROTOWY) 10.01.12.02594

Cena netto: 1 321,89 zł
Cena brutto: 1 625,92 zł
Dostępny do 72h
Producent : SCHMALZ
Data wygenerowania: 2026-11-23

Blok podciśnieniowy VCBL-K2 120 x 50 x 125 D-360 (obrotowy) 10.01.12.02594

Opis

Blok mocujący z tworzywa sztucznego do 2-obwodowych konsoli.

Wymienna górna i dolna guma przyssawki.

Górna część bloku z mocowaniem obrotowym 360°.

Dane techniczne

Powierzchnia ssąca gumy górnej długość x szerokość L x B	120 x 50 mm
Wysokość H	125 mm
Powierzchnia ssąca gumy dolnej długość x szerokość x wysokość	140 x 115 x 16,5 mm

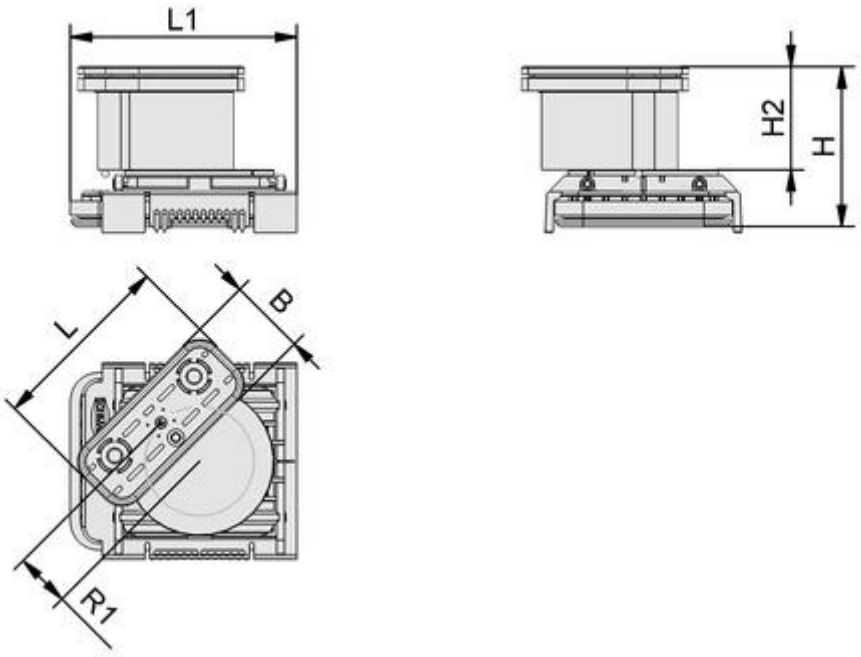

Części zamienne

Guma ssąca górna 10.01.12.00012.

Guma ssąca dolna 10.01.12.00798.

Zestaw części zużywających się (metalowe paski + akcesoria montażowe) 10.01.12.00618.