PUNTA Robert Malinowski
Piaskowa 6
82-300 Elbląg
NIP: 5782803312 REGON: 280324139

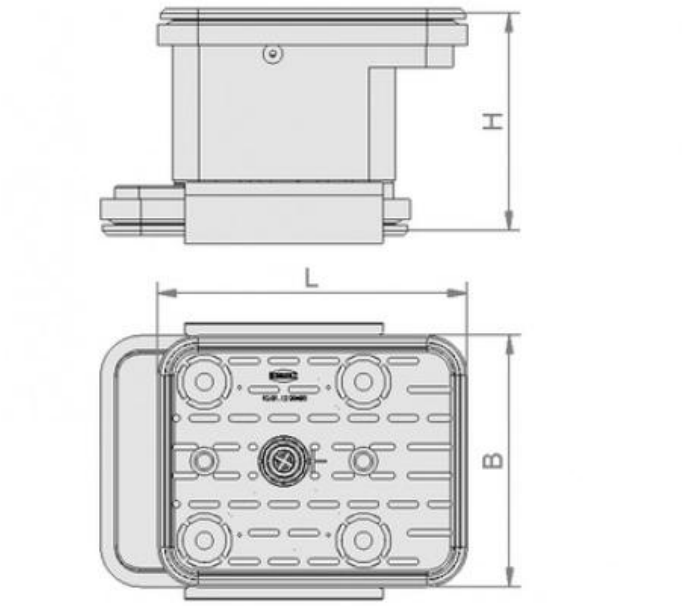

BLOK PODCIŚNIENIOWY VCBL-K2 140X115X75 TV 10.01.12.02195

Cena netto: 747,16 zł
Cena brutto: 919,01 zł
Dostępny do 72h
Producent : SCHMALZ
Data wygenerowania: 2026-11-23

Blok podciśnieniowy vcbl-k2 140x115x75 TV 10.01.12.02195

Opis

Blok mocujący z tworzywa sztucznego do 2-obwodowych konsoli.

Wymienna górna i dolna guma przyssawki.

Zintegrowany czujnik krańcowy umożliwia pozostawienie na konsoli niewykorzystanych bloków podciśnieniowych.

Dane techniczne

Powierzchnia ssąca gumy górnej długość x szerokość L x B	140 x 115 mm
Wysokość H	75 mm
Powierzchnia ssąca gumy dolnej długość x szerokość x wysokość	140 x 115 x 16,5 mm

Części zamienne

Guma ssąca górna 10.01.12.00488.

Guma ssąca górna z krawędzią do powierzchni chropowatych 10.01.12.03507.

Guma ssąca dolna 10.01.12.00798.

Zestaw części zużywających się (czujnik krańcowy + akcesoria montażowe) 10.01.12.00920.

Zestaw części zużywających się (metalowe paski + akcesoria montażowe) 10.01.12.00618.