PUNTA Robert Malinowski
Piaskowa 6
82-300 Elbląg
NIP: 5782803312 REGON: 280324139

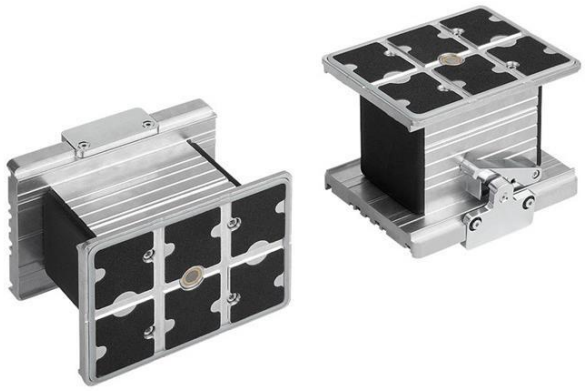

BLOK PODCIŚNIENIOWY VCBL-K1 160X120X125 L (WZDŁUŻNE) 10.01.12.03042

Cena netto: 1 671,39 zł
Cena brutto: 2 055,81 zł
Dostępny do 48h
Producent : SCHMALZ
Data wygenerowania: 2026-11-23

Blok podciśnieniowy VCBL-K1 160 x 120 x 125 L (wzdłużne) 10.01.12.03042

Opis

Blok mocujący z tworzywa aluminium z mechanicznym zaciskiem do 1-obwodowych konsoli Schmalz.

Pewne i precyzyjne mocowanie bloku mocującego na konsoli.

Specjalna powierzchnia trąca do elementów o chropowatej strukturze.

Wymienna górna i dolna ramka uszczelniająca.

Górna część bloku z mocowaniem wzdłużnym.

PUNTA Robert Malinowski
Piaskowa 6
82-300 Elbląg
NIP: 5782803312 REGON: 280324139

Dane techniczne

Powierzchnia ssąca gumy górnej długość x szerokość L x B	160 x 120 mm
Wysokość H	125 mm

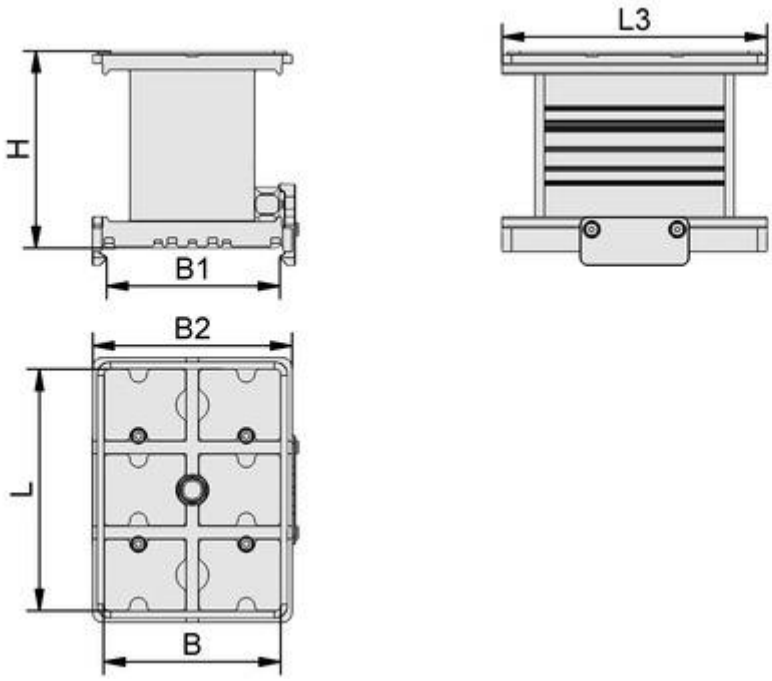

Części zamienne

Ramka uszczelniająca 10.01.12.03248.

Ramka uszczelniająca dolna 10.01.12.03246.