PUNTA Robert Malinowski
Piaskowa 6
82-300 Elbląg
NIP: 5782803312 REGON: 280324139



BLOK PODCIŚNIENIOWY VCBL-K1 125X75X125 D-360 (OBROTOWE) 10.01.12.02213

Cena netto: 1 277,68 zł
Cena brutto: 1 571,55 zł
Dostępny do 72h
Producent : SCHMALZ
Data wygenerowania: 2026-11-23

Blok podciśnieniowy VCBL-K1 125 x 75 x 125 D-360 (obrotowe) 10.01.12.02213

Opis

Blok mocujący z tworzywa sztucznego z mechanicznym zaciskiem do 1-obwodowych konsoli Schmalz.

Wymienna górna i dolna guma ssąca.

Górna część bloku z mocowaniem Obrotowym D-360°.

Dane techniczne

Powierzchnia ssąca gumy górnej długość x szerokość L x B	125 x 75 mm
Wysokość H	125 mm
Powierzchnia ssąca gumy dolnej długość x szerokość x wysokość	140 x 115 x 16,5 mm

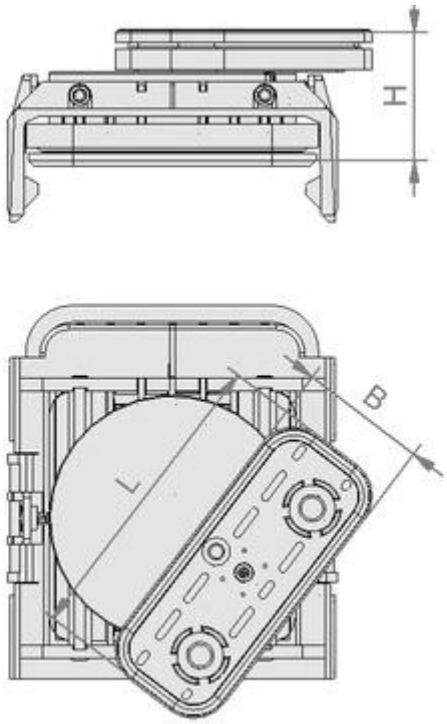

Części zamienne

Guma ssąca górna 10.01.12.00011.

Guma ssąca górna z krawędzią do powierzchni chropowatych 10.01.12.03511.

Guma ssąca dolna 10.01.12.00228.

Zestaw części zużywających się (metalowe paski + akcesoria montażowe) 10.01.12.00618.