PUNTA Robert Malinowski
Piaskowa 6
82-300 Elbląg
NIP: 5782803312 REGON: 280324139



BLOK PODCIŚNIENIOWY VCBL-K1 125X75X125 Q (POPRZECZNE) 10.01.12.02364

Cena netto: 747,16 zł
Cena brutto: 919,01 zł
Dostępny do 72h
Producent : SCHMALZ
Data wygenerowania: 2026-11-23

Blok podciśnieniowy VCBL-K1 125 x 75 x 125 Q (poprzeczne) 10.01.12.02364

Opis

Blok mocujący z tworzywa sztucznego z mechanicznym zaciskiem do 1-obwodowych konsoli Schmalz.

Wymienna górna i dolna guma ssąca.

Górna część bloku z mocowaniem poprzecznym.

Dane techniczne

Powierzchnia ssąca gumy górnej długość x szerokość L x B	125 x 75 mm
Wysokość H	125 mm
Powierzchnia ssąca gumy dolnej długość x szerokość x wysokość	140 x 115 x 16,5 mm

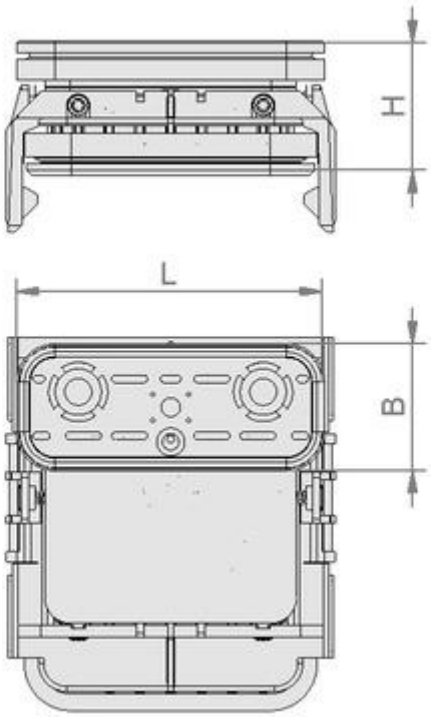

Części zamienne

Guma ssąca górna 10.01.12.00011.

Guma ssąca górna z krawędzią do powierzchni chropowatych 10.01.12.03511.

Guma ssąca dolna 10.01.12.00228.

Zestaw części zużywających się (metalowe paski + akcesoria montażowe) 10.01.12.00618.