PUNTA Robert Malinowski
Piaskowa 6
82-300 Elbląg
NIP: 5782803312 REGON: 280324139



BLOK PODCIŚNIENIOWY VCBL-S4 130X30X50.0 TV Z CZUJNIKIEM KRAŃCOWYM SCHMALZ

Cena netto: 552,63 zł
Cena brutto: 679,73 zł
Dostępny do 72h
Producent : SCHMALZ
Data wygenerowania: 2026-11-23

Blok podciśnieniowy 10.01.12.02324 VCBL-S4 130 x 30 x 50.0 TV z czujnikiem krańcowym

Opis

Blok podciśnieniowy z tworzywa sztucznego do systemów TV, TVS i TVN firmy SCM / Morbidelli.

Do mocowania wąskich i zakrzywionych elementów.

Zintegrowany czujnik krańcowy umożliwia pozostawienie na konsoli niewykorzystanych bloków podciśnieniowych.

Dane techniczne

Powierzchnia ssąca gumy górnej długość x szerokość L x B	130 x 30 mm
Wysokość H	50 mm

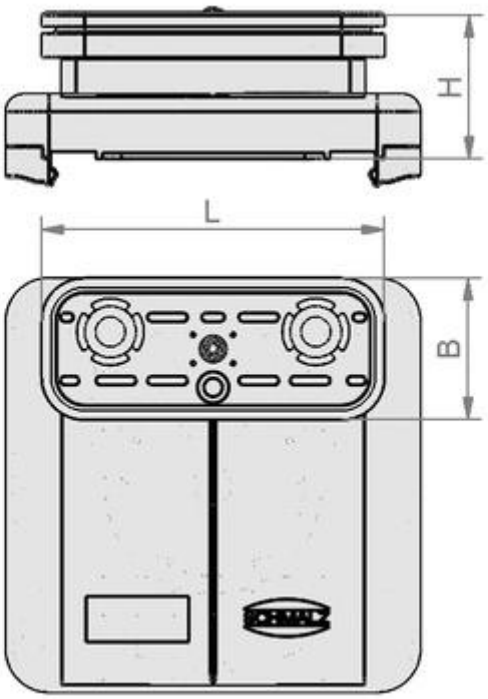

Części zamienne

Ramka uszczelniająca 10.01.12.00804.

Płyta ssąca trąca 10.01.12.01438.

Zestaw części zużywających się (płyta ssąca i czujnik krańcowy + akcesoria instalacyjne) 10.01.12.01543.

Czujnik krańcowy 10.01.12.02514.