PUNTA Robert Malinowski
Piaskowa 6
82-300 Elbląg
NIP: 5782803312 REGON: 280324139



AIGNER FREZY KONSTANTIN DO OKLEINIARKI SCM-STEFANI C424.100SA64

Dostępny do 14 dni
Producent : AIGNER
Data wygenerowania: 2026-11-24

Opis

Frezy formatyzujące z ostrzami diamentowym "Konstantin" C424.

Budowa

Aluminiowy korpus.

Ostrza diamentowe DP (DIA).

Pozycja i ustawienie kąta ostrzy optymalizująca proces skrawania.

Budowa minimalizująca powstawanie hałasu podczas obróbki.

2-3 krotna możliwość ostrzenia.

PUNTA Robert Malinowski
Piaskowa 6
82-300 Elbląg
NIP: 5782803312 REGON: 280324139

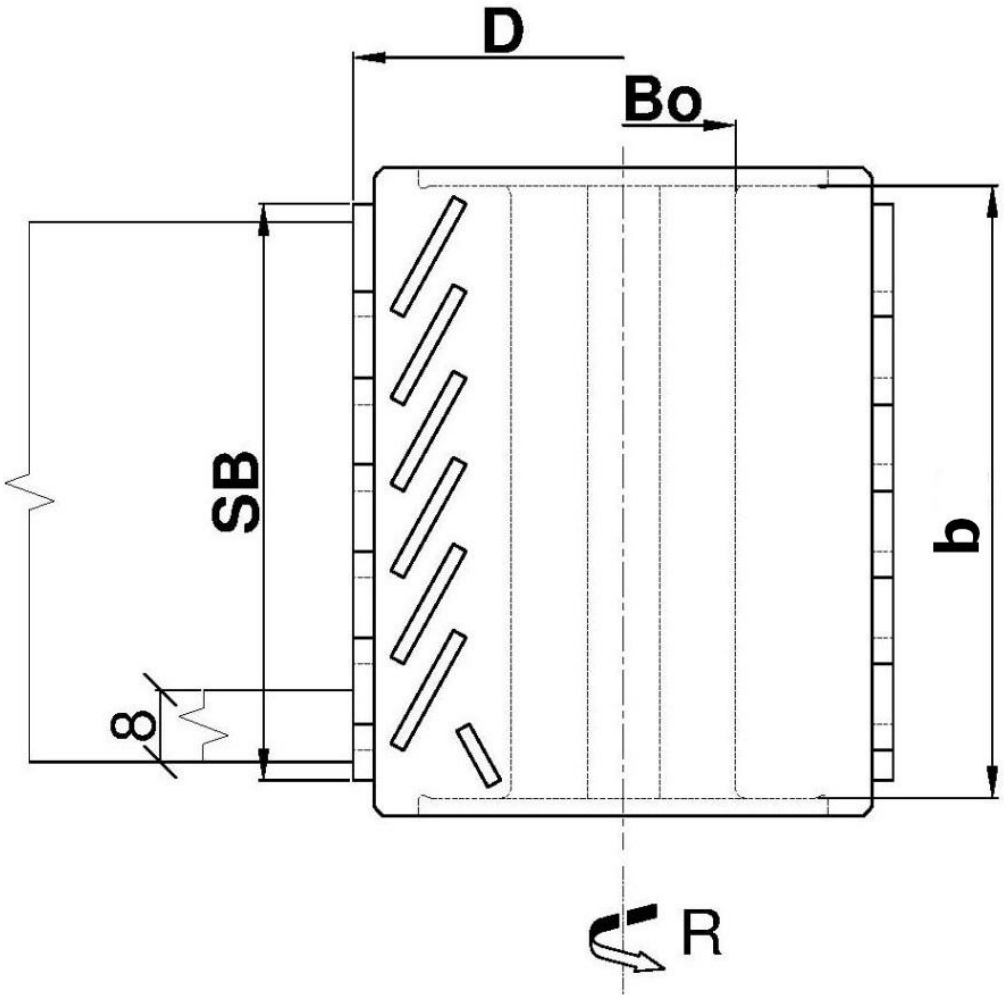

Zastosowanie

Do formatyzowania krawędzi płyt na okleiniarkach marki SCM-Stefani.

Materiał

Płyta wiórowa, płyta MDF;

Surowa lub powlekana (folia, fornir, melamina, laminat).

Obrabiarka

Okleiniarka.

Zalety

Dzięki wymianie samych ostrzy średnica narzędzia nie ulega zmianie. Ponowne ustawianie narzędzia staje się zbyteczne.

Zmiana ostrzy we własnym zakresie, z gwarancją zachowania pozycji w korpusie. Frez jest w ciągłej gotowości ponieważ nie ma konieczności jego demontażu w celu ostrzenia ostrzy.

Dla wydłużenia czasu pracy, możliwe „podmienianie” ostrzy niezależnie od pozycji w korpusie i kierunkowości obróbki.

Dolny rząd ostrzy z ostrzem połowicznym do obróbki cienkich elementów od 8 mm grubości.

Legenda

D [mm] - średnica głowicy

SB [mm] - wysokość robocza

b [mm] - wysokość korpusu

Bo [mm] - otwór na wrzeciono

Z [szt] - ilość ostrzy

D [mm]	SB [mm]	b [mm]	Bo. [mm]	Z [szt]	Uwagi	Symbol	Dostępność	Cena netto Cena brutto
100	64,6	60	30	3x7	prawe	C424.100SA64R	do 14 dni	4 807,68 zł 5 913,45 zł
100	64,6	60	30	3x7	lewe	C424.100SA64L	do 14 dni	4 807,68 zł 5 913,45 zł