PUNTA Robert Malinowski
Piaskowa 6
82-300 Elbląg
NIP: 5782803312 REGON: 280324139



PIHER ŚCISK DŹWIGNIOWY TPAL P30810

Dostępny do 24h
Producent : PIHER
Data wygenerowania: 2026-11-23

Piher Ścisk dźwigniowy TPAL P30810

Opis

Płaska głownia umożliwia osadzenie w rowkach 0,47 x 0,31 cala.

Ruchoma szczęka z mechanizmem zapadkowym.

Kuta stal.

Dołączona w zestawie nakładka ochronna.

PUNTA Robert Malinowski
Piaskowa 6
82-300 Elbląg
NIP: 5782803312 REGON: 280324139

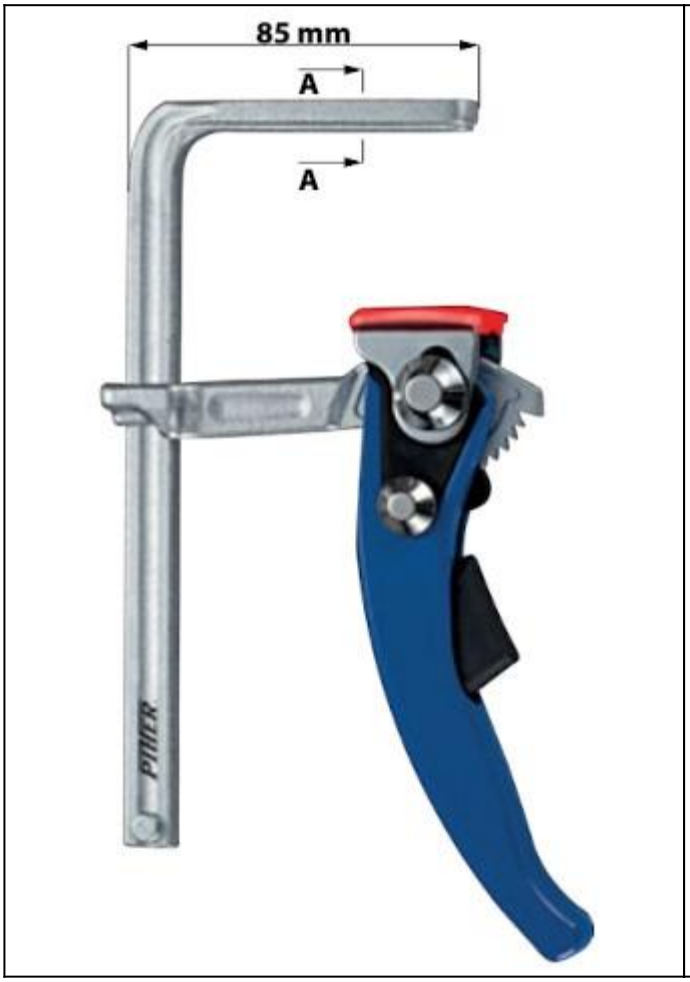

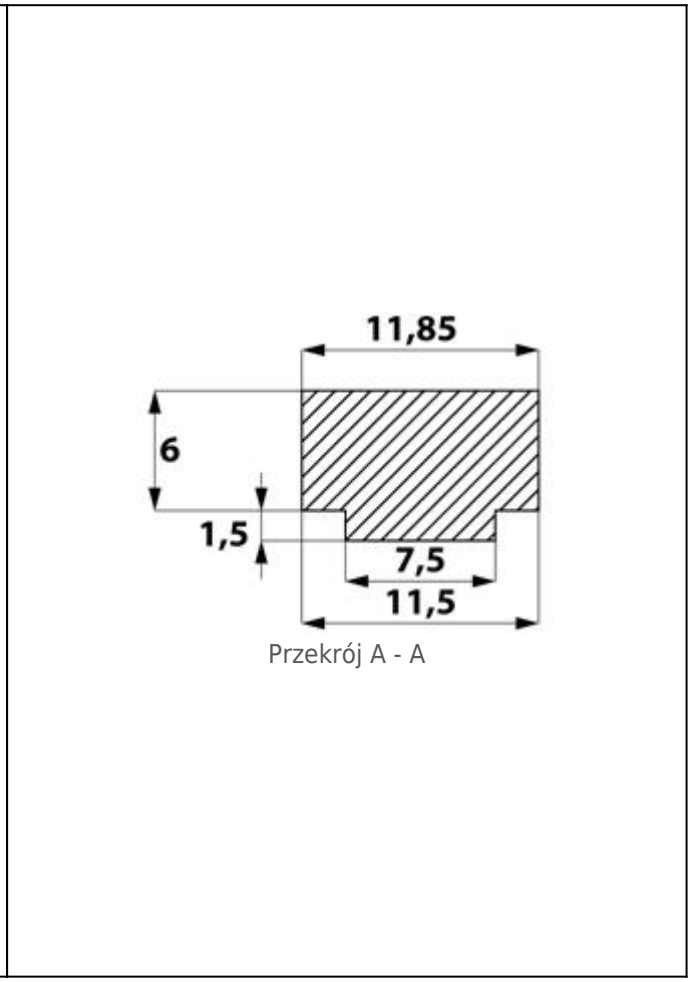

Przekrój A - A

Dane techniczne

Prowadnica	13,5 x 6,5 mm
Głębokość ścisku	60 mm

Zakres roboczy [mm]	Waga [kg]	Symbol	Dostępność	Cena netto Cena brutto
120	0,5	P30810	do 24h	190,36 zł 234,14 zł

Zakres roboczy [mm]	Waga [kg]	Symbol	Dostępność	Cena netto Cena brutto
160	0,53	P30811	do 24h	196,76 zł 242,01 zł
200	0,55	P30812	do 24h	202,84 zł 249,49 zł
300	0,6	P30813	do 24h	215,12 zł 264,60 zł