PUNTA Robert Malinowski
Piaskowa 6
82-300 Elbląg
NIP: 5782803312 REGON: 280324139



PIHER ŚCISK TŁOKOWY BLUE LINE F P04020

Dostępny
Producent : PIHER
Data wygenerowania: 2026-11-23

Opis

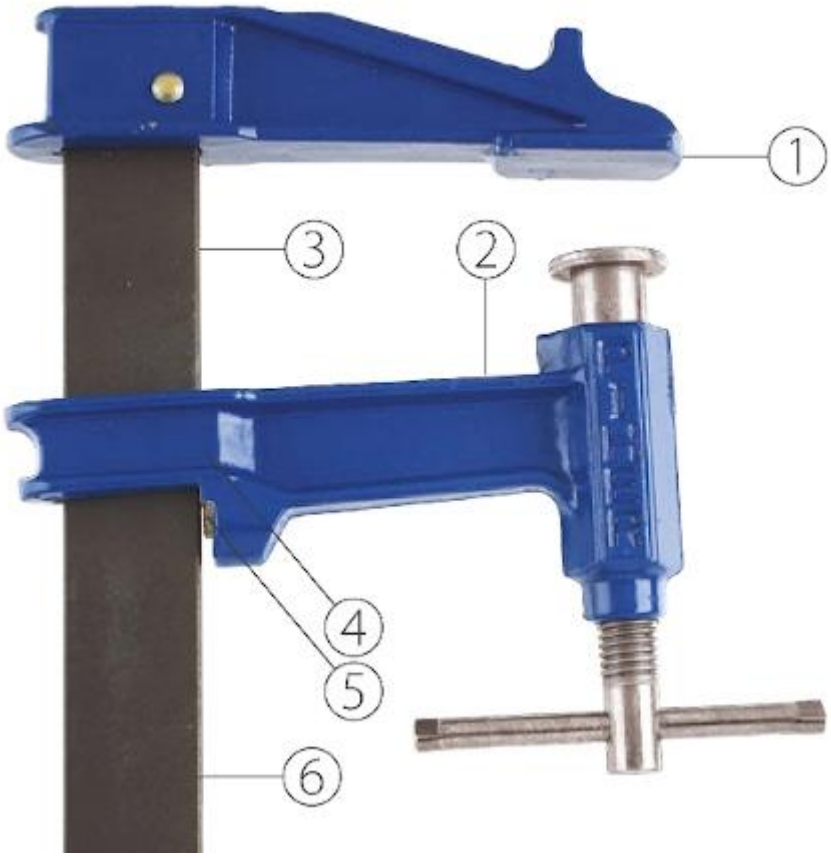

1. Szczęki odlewane z żeliwa.

2. Epoksydowane szczęki.

3. Super odporna, walcowana prowadnica (90 kg/mm^2).

4. Nowy system zapobiegający poślizgom w modelach F i R.

5. Hamulec antypoślizgowy na ruchomej szczęce.

6. Antykorozyjna powłoka prowadnicy.

Dane techniczne

Prowadnica	35 x 8 mm
Maksymalna siła	9000 N
Głębokość ścisku	120 mm

Głębokość do docisku	105 mm

Zakres roboczy [mm]	Waga [kg]	Symbol	Dostępność	Cena netto Cena brutto
200	1,80	P04020	do 24h	94,29 zł 115,98 zł
300	2,00	P04030	Dostępny	104,25 zł 128,23 zł
400	2,20	P04040	do 24h	113,37 zł 139,45 zł
500	2,40	P04050	do 24h	122,87 zł 151,13 zł
600	2,60	P04060	do 24h	131,80 zł 162,11 zł
800	3,00	P04080	do 24h	152,09 zł 187,07 zł
1000	3,40	P04100	do 24h	172,01 zł 211,57 zł
1200	3,80	P04120	do 24h	191,74 zł 235,84 zł
1500	4,40	P04150	do 24h	219,10 zł 269,49 zł
2000	5,40	P04200	do 45 dni	261,46 zł 321,60 zł