PUNTA Robert Malinowski
Piaskowa 6
82-300 Elbląg
NIP: 5782803312 REGON: 280324139



SCHMALZ BLOK PODCIŚNIENIOWY 130X30X29 TV Z CZUJNIKIEM KRAŃCOWYM 10.01.12.03168

Cena netto: 313,91 zł
Cena brutto: 386,11 zł
Dostępny do 14 dni
Producent : SCHMALZ
Data wygenerowania: 2026-11-23

Opis

Blok mocujący z tworzywa sztucznego do mocowania w gniazdach na konsolach firmy Biesse.

Szczególnie do mocowania wąskich elementów.

Wymienna guma ssąca górna.

Zintegrowany czujnik krańcowy (TV) umożliwia pozostawienie na konsoli niewykorzystanych bloków podciśnieniowych.

Dane techniczne

Długość L	130 mm
Szerokość	30 mm
Wysokość H	29 mm

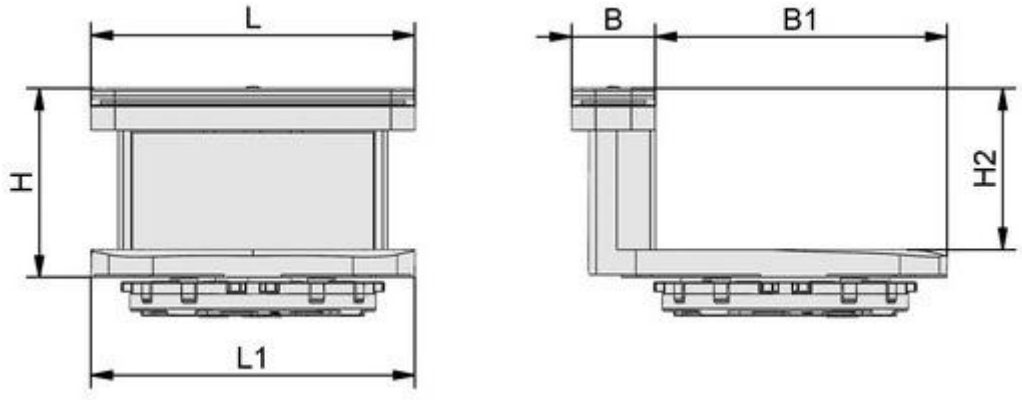

Części zamienne

Guma ssąca górna 10.01.12.02348.

Guma ssąca trąca 10.01.12.01438.

Czujnik krańcowy 10.01.12.02514.

Adapter 10.01.12.03345.