PUNTA Robert Malinowski
Piaskowa 6
82-300 Elbląg
NIP: 5782803312 REGON: 280324139



SCHMALZ BLOK PODCIŚNIENIOWY 125X75X29.0 TV Z CZUJNIKIEM KRAŃCOWYM 10.01.12.03166

Cena netto: 300,64 zł
Cena brutto: 369,79 zł
Dostępny do 14 dni
Producent : SCHMALZ
Data wygenerowania: 2026-11-23

Opis

Blok mocujący z tworzywa sztucznego do mocowania w gniazdach na konsolach firmy Biesse.

Wymienna guma ssąca górna.

Zintegrowany czujnik krańcowy (TV) umożliwia pozostawienie na konsoli niewykorzystanych bloków podciśnieniowych.

Dane techniczne

Długość L	125 mm
Szerokość	75 mm
Wysokość H	29 mm

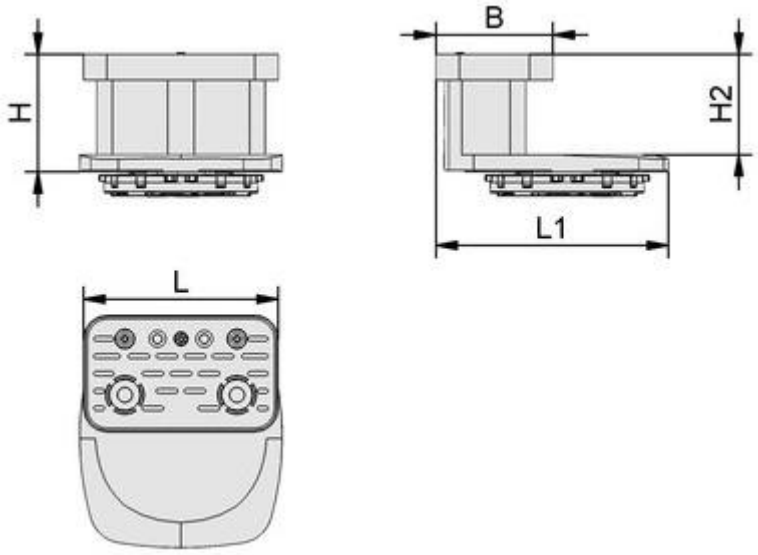

Części zamienne

Guma ssąca górna 10.01.12.00011.

Guma ssąca górna z krawędzią do powierzchni chropowatych 10.01.12.03511.

Czujnik krańcowy 10.01.12.02514.

Adapter 10.01.12.03345.