PUNTA Robert Malinowski
Piaskowa 6
82-300 Elbląg
NIP: 5782803312 REGON: 280324139



BLOK PODCIŚNIENIOWY VCBL-K1 125X75X50.0 D-360 OBRACALNY O 360° SCHMALZ

Cena netto: 1 047,79 zł
Cena brutto: 1 288,78 zł
Dostępny do 7 dni
Producent : SCHMALZ
Data wygenerowania: 2026-11-24

Blok podciśnieniowy 10.01.12.00497 VCBL-K1 125x75x50.0 D-360 obracalny o 360°

Opis

Blok mocujący z tworzywa sztucznego z mechanicznym zaciskiem do 1-obwodowych konsoli Schmalz.

Wymienna górna i dolna guma przyssawki.

Gwarantuje mocowanie bez uszkodzeń, z najwyższą precyzją i maksymalną siłą trzymania.

Bloki podciśnieniowe wstępnie mocowane na konsolach za pomocą mechanicznych zacisków, aby zabezpieczyć przed przesuwaniem się obrabianych elementów.

Zarówno bloki jak i obrabiane elementy są mocowane pewnie i precyzyjnie za pomocą podciśnienia.

Górna część bloku z mocowaniem 360°.

Dane techniczne

Powierzchnia ssąca gumy górnej długość x szerokość L x B	125 x 75 mm
Wysokość H	50 mm
Powierzchnia ssąca gumy dolnej długość x szerokość x wysokość	140 x 115 x 16,5 mm

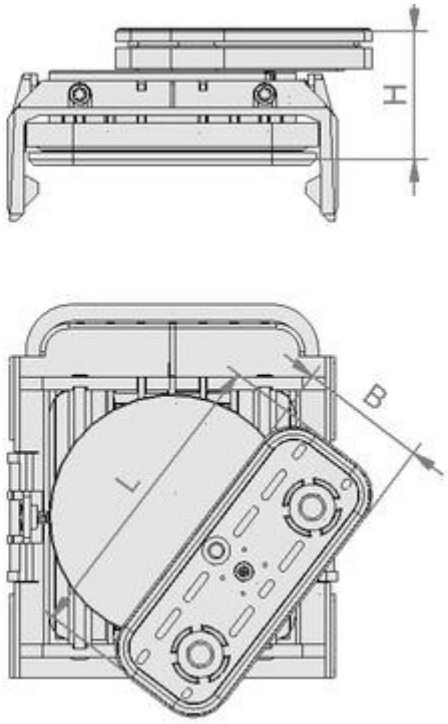

Części zamienne

Guma ssąca górna 10.01.12.00011.

Guma ssąca górna z krawędzią do powierzchni chropowatych 10.01.12.03511.

Guma ssąca dolna 10.01.12.00228.

Zestaw części zużywających się (mechaniczne zaciski + akcesoria montażowe) 10.01.12.01256.

Zestaw części zużywających się (metalowe paski + akcesoria montażowe) 10.01.12.00618.