PUNTA Robert Malinowski
Piaskowa 6
82-300 Elbląg
NIP: 5782803312 REGON: 280324139



FREUD PIŁY LM05 ZE STANDARDOWĄ SZEROKOŚCIĄ RZAZU I NOŻAMI CZYSZCZĄCYMI

Dostępny do 72h
Producent : FREUD
Data wygenerowania: 2026-11-23

Przeznaczenie

Piła do cięcia wzdłużnego elementów o dużej grubości. Przeznaczona do cięcia drewna litego o wilgotności ponad 10%.

Dane techniczne

Obrabiarki: Pilarki tarczowe wzdłużne wielopiłowe jedno i dwuwrzecionowe.

Kształt zęba: Prosty.

Materiał: Lite drewno miękkie i twarde oraz drewno o długim włóknie.

PUNTA Robert Malinowski
Piaskowa 6
82-300 Elbląg
NIP: 5782803312 REGON: 280324139

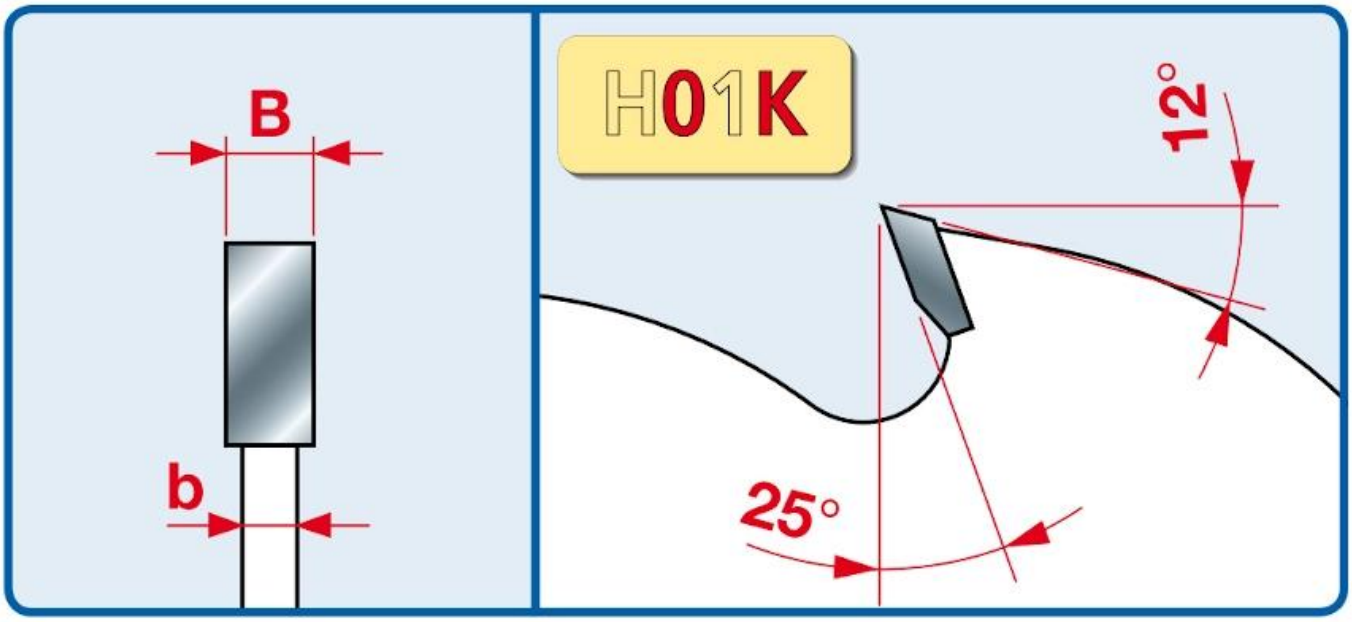

Legenda

D [mm] - średnica zewnętrzna piły

B [mm] - szerokość rzazu

b [mm] - grubość korpusu

d [mm] - średnica otworu

Z [szt.] - ilość zębów

CH - zbieraki

W - wyciszana

NW - nie wyciszona

* Podać wielkość otworu osadczego i liczbę zbieraków

D [mm]	d [mm]	B [mm]	b [mm]	Z [szt.]	CH	Uwagi	Symbol	Dostępność	Cena netto Cena brutto
250	30	3,4	2,2	16+2+2		NW	LM050100	do 7 dni	205,00 zł 252,15 zł
250	70	3,4	2,2	16+2+2	4CH 21X5	NW	LM050300	do 7 dni	176,00 zł 216,48 zł
250	80	3,4	2,2	16+2+2	13X5+21X5	NW	LM050400	do 7 dni	176,00 zł 216,48 zł
300	30	3,4	2,2	20+2+2		NW	LM050500	do 7 dni	214,00 zł 263,22 zł
300	60	3,2	2,2	20+2+2	4CH 21X5	NW	LM050705	do 72h	200,00 zł 246,00 zł
300	60	3,4	2,2	20+2+2	4CH 21X5	NW	LM050600	do 45 dni	214,00 zł 263,22 zł
300	70	3,4	2,2	20+2+2	4CH 21X5	NW	LM050700	do 30 dni	214,00 zł 263,22 zł
300	80	3,4	2,2	20+2+2	13X5+21X5	NW	LM050800	do 7 dni	214,00 zł 263,22 zł
320	30	3,4	2,2	20+2+2		NW	LM050900	do 21 dni	237,00 zł 291,51 zł
350	30	3,7	2,5	20+2+4		NW	LM051100	do 72h	281,00 zł 345,63 zł
350	60	3,7	2,5	20+2+4	4CH 21X5	NW	LM051300	do 7 dni	281,00 zł 345,63 zł
350	70	3,7	2,5	20+2+4	4CH 21X5	NW	LM051400	do 7 dni	281,00 zł 345,63 zł
350	90	3,7	2,5	20+2+4	4CH 21X5	NW	LM054100	do 30 dni	279,20 zł 343,42 zł
380	30	4,0	2,8	20+2+4		NW	LM051600	do 7 dni	330,00 zł 405,90 zł
400	30	4,0	2,8	24+2+4		NW	LM051900	do 7 dni	346,00 zł 425,58 zł
400	70	4,0	2,8	24+2+4	4CH 21X5	NW	LM052100	do 7 dni	346,00 zł 425,58 zł

D [mm]	d [mm]	B [mm]	b [mm]	Z [szt.]	CH	Uwagi	Symbol	Dostępność	Cena netto Cena brutto
450	30	4,4	3,0	24+2+4		NW	LM052400	do 90 dni	515,00 zł 633,45 zł
450	70	4,4	3,0	24+2+4	4CH 21X5	NW	LM052600	do 7 dni	515,00 zł 633,45 zł