PUNTA Robert Malinowski
Piaskowa 6
82-300 Elbląg
NIP: 5782803312 REGON: 280324139



FREUD PIŁY LM03 ZE ZMNIEJSZONĄ SZEROKOŚCIĄ RZAZU I NOŻAMI CZYSZCZĄCYMI

Dostępny do 7 dni
Producent : FREUD
Data wygenerowania: 2026-11-23

Zastosowanie

Do cięcia wzdłużnego.

Wąski rzaz pozwala zmniejszać ilość odpadu.

Piła nie jest przeznaczona do cięcia drewna topoli.

Dane techniczne

Obrabiarki: Pilarki tarczowe wzdłużne wielopiłowe jedno- i dwuwrzecionowe.

Kształt zęba: Przemiennie skośny 10°.

Materiał: Drewno miękkie i twarde o wilgotności <15%.

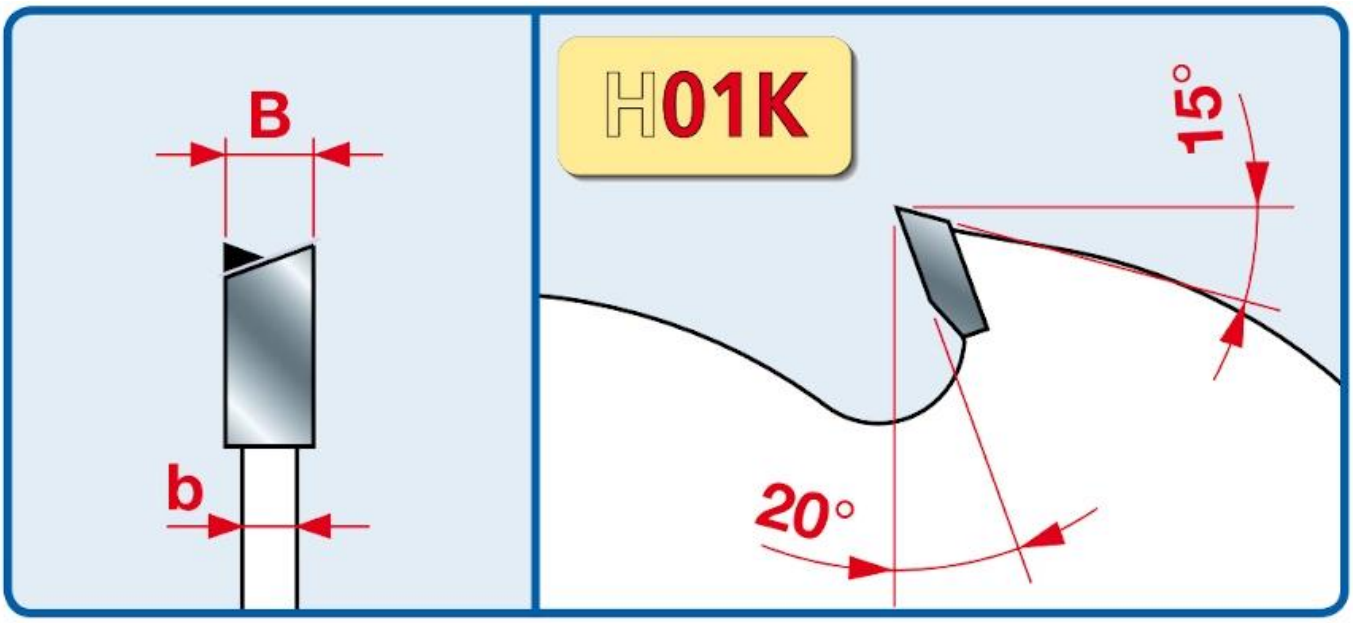

Legenda

D [mm] - średnica zewnętrzna piły

B [mm] - szerokość rzazu

b [mm] - grubość korpusu

d [mm] - średnica otworu

Z [szt.] - ilość zębów

CH - zbieraki

W - wyciszana

NW - nie wyciszona

D [mm]	d [mm]	B [mm]	b [mm]	Z [szt.]	CH	Uwagi	Symbol	Dostępność	Cena netto Cena brutto
225	70	2,5	1,8	16+2+2	4CH 21X5	NW	LM030100	do 14 dni	151,00 zł 185,73 zł
250	30	2,8	2,0	16+2+2		NW	LM030200	do 7 dni	185,00 zł 227,55 zł
250	70	2,8	2,0	16+2+2	4CH 21X5	NW	LM030400	do 14 dni	168,00 zł 206,64 zł
300	80	2,8	2,0	20+2+2	13X5+21X5	NW	LM031000	do 14 dni	201,00 zł 247,23 zł
350	30	3,0	2,2	24+2+2		NW	LM031300	do 14 dni	263,00 zł 323,49 zł
350	90	3,0	2,2	24+2+2	4CH 20X7	NW	LM031700	do 30 dni	261,60 zł 321,77 zł