PUNTA Robert Malinowski
Piaskowa 6
82-300 Elbląg
NIP: 5782803312 REGON: 280324139



CMT PODCINAKI STOŻKOWE CHROMOWANE ART. 288

Dostępny
Producent : CMT
Data wygenerowania: 2026-11-23

Opis

Wszystkie podcinaki są niezbędnym narzędziem do obróbki melamin i laminatów.

CMT produkuje dwa typy pił tego rodzaju: typ stożkowy oraz typ o zębach płaskich, regulowanych za pomocą pierścieni dystansujących.

Pierwszy typ daje możliwość wykonania nacięć o różnej szerokości stosując jedynie zwykle zmniejszenie lub zwiększenie głębokości cięcia.

Natomiast typ o zębach prostych umożliwia regulację w nacięciach poprzez dołożenie dodatkowych pierścieni dystansujących.

PUNTA Robert Malinowski
Piaskowa 6
82-300 Elbląg
NIP: 5782803312 REGON: 280324139

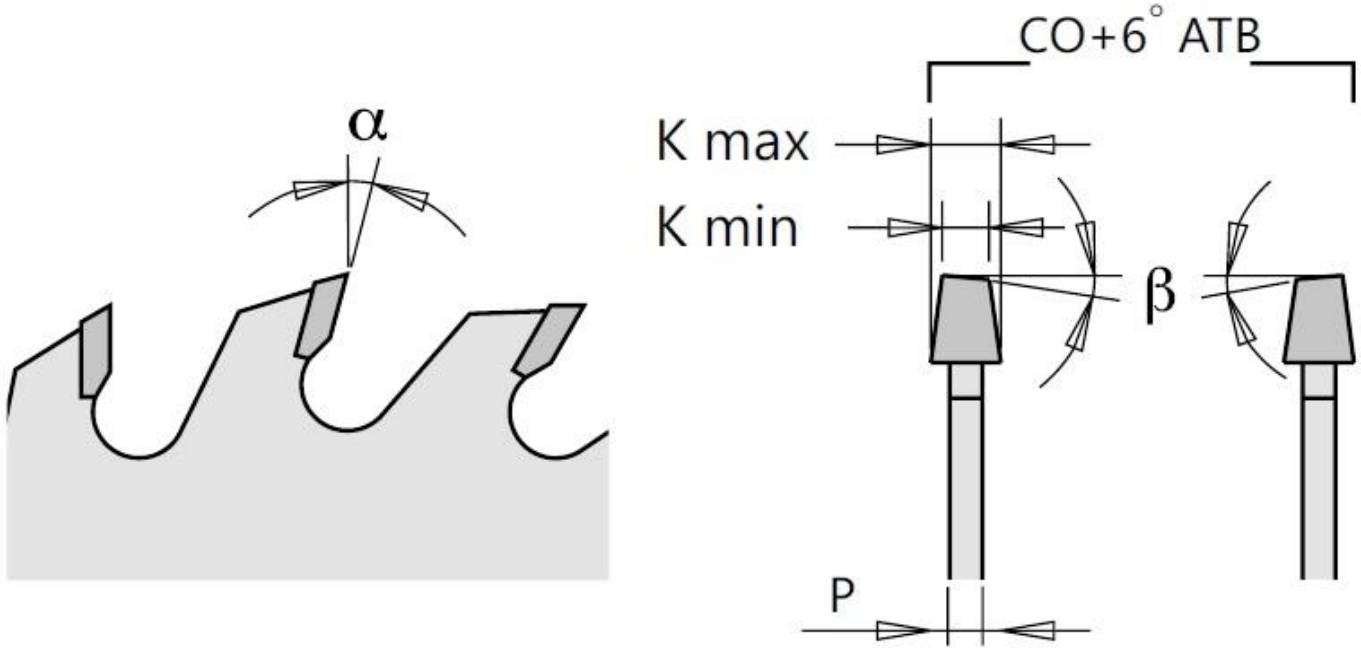

Dane techniczne

Wysokość zęba	6 ~ 10 mm
Chromium Klasa ISO	KCR05
Twardość (HV10)	2.150
Poprzeczna wytrzymałość (N/mm^2)	2.500

Legenda

D [mm] - średnica zewnętrzna piły

F [mm] - średnica otworu wewnętrznego

Z [szt.] - ilość zębów

K [mm] - grubość zęba

P [mm] - grubość korpusu

alfa [°] - kąt natarcia

beta [°] - kąt przyłożenia

ATB - kształt zęba: na przemian skośne

PUNTA Robert Malinowski
Piaskowa 6
82-300 Elbląg
NIP: 5782803312 REGON: 280324139

D [mm]	F [mm]	K [mm]	P [mm]	Z [szt.]	alfa [°]	beta [°]	Symbol	Dostępność	Cena netto Cena brutto
120	22	3,1-4,3	2,2	24	0°	CO+6°ATB	288.720.24K	Dostępny	139,86 zł 172,03 zł