PUNTA Robert Malinowski
Piaskowa 6
82-300 Elbląg
NIP: 5782803312 REGON: 280324139



DIMAR FREZ ĆWIERĆWAŁEK Z ŁOŻYSKIEM NA PŁYTKI WYMIENNE

Dostępny do 24h
Producent : DIMAR
Data wygenerowania: 2026-11-23

Opis

Frez ćwierćwałek z łożyskiem na płytki wymienne.



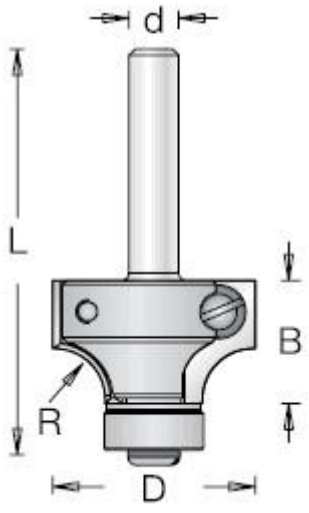

Legenda

D [mm] - średnica robocza

B [mm] - wysokość robocza

R [mm] - promień

L [mm] - długość całkowita freza

d [mm] - średnica trzpienia

D [mm]	B [mm]	R [mm]	L [mm]	d [mm]	Symbol	Dostępność	Cena netto Cena brutto
26	15,7	6,35	56,7	8	DE1093255	do 24h	232,50 zł 285,98 zł