PUNTA Robert Malinowski
Piaskowa 6
82-300 Elbląg
NIP: 5782803312 REGON: 280324139

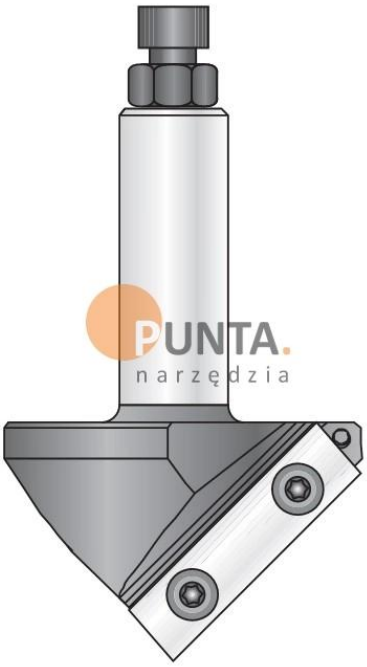

DIMAR FREZ DO ROWKÓW V-KSZTAŁTNYCH

Dostępny do 90 dni
Producent : DIMAR
Data wygenerowania: 2026-11-24

Opis

Głowica z wymienną płytką z jednym lub dwoma ostrzami.

Frez przeznaczony do wycinania zgięć "na ukos" w litym i twardym drewnie oraz w płytach, zapewniając precyzyjną obróbkę łączeń.

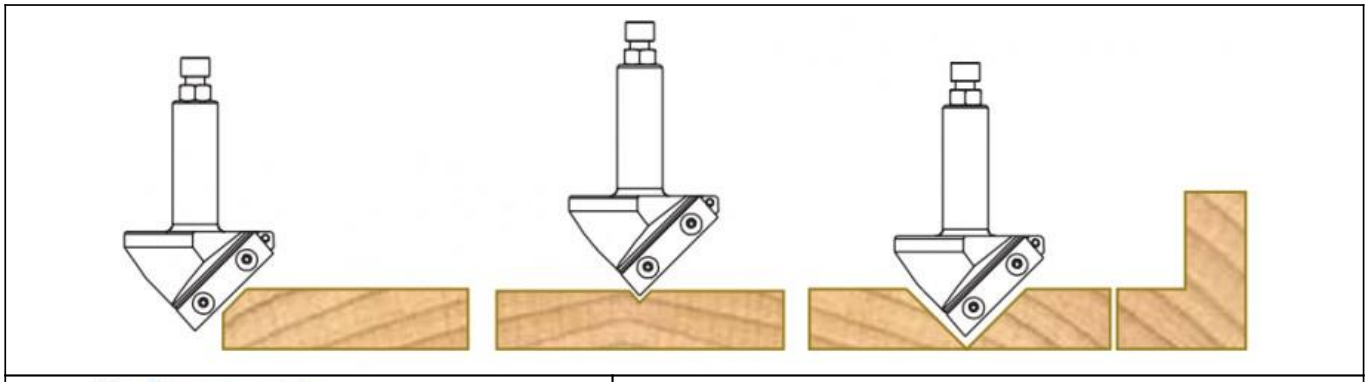

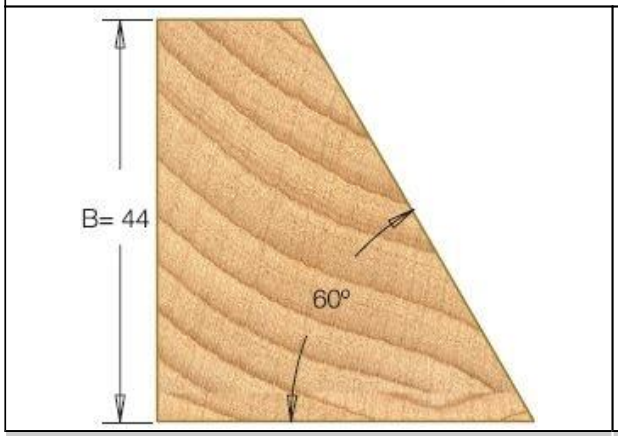

D8053600

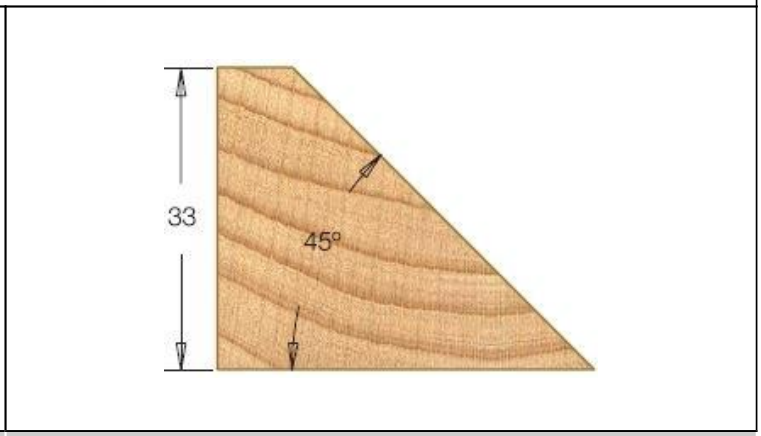

D8053750

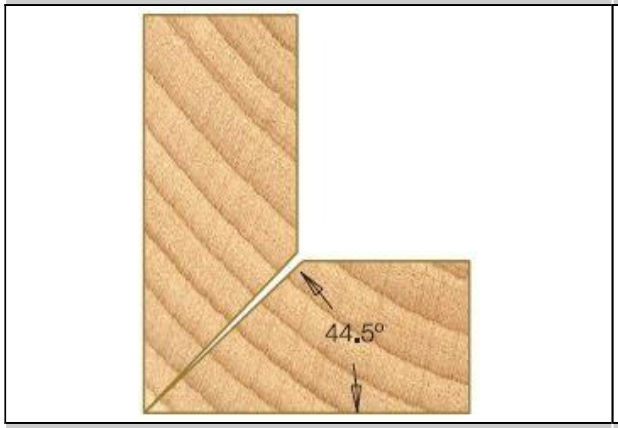

D8053650

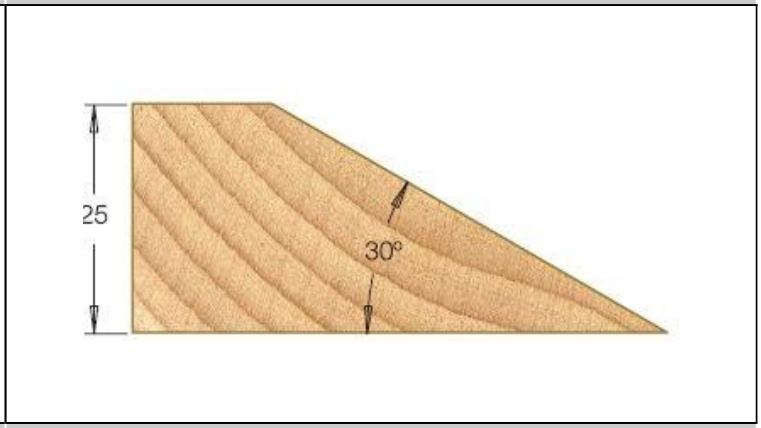

D1053700

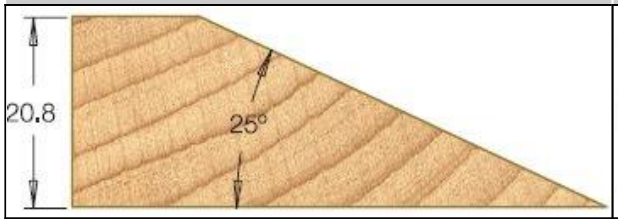

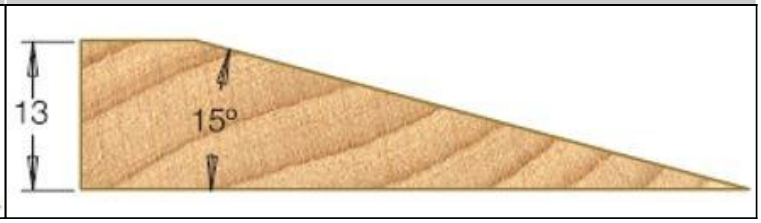

PUNTA Robert Malinowski
Piaskowa 6
82-300 Elbląg
NIP: 5782803312 REGON: 280324139

D8053850	D1053800

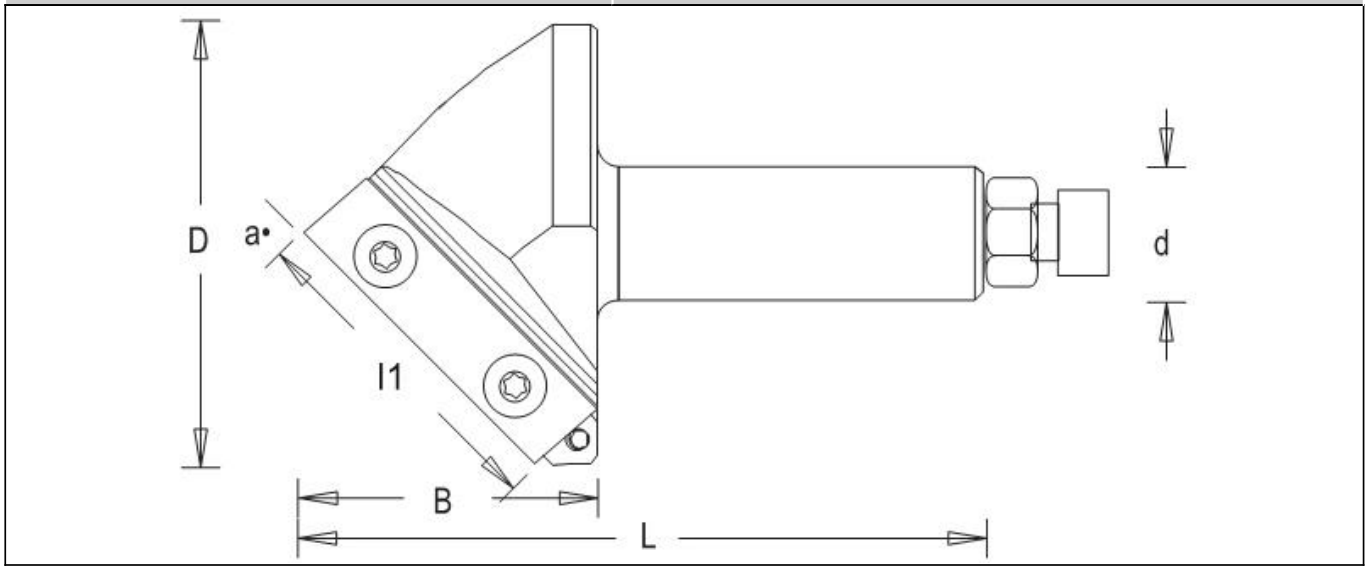

Legenda

D [mm] - średnica robocza

a [stopnie] - kąt

B [mm] - wysokość robocza

I1 [mm] - wysokość cięcia

L [mm] - długość całkowita freza

Z [szt.] - ilość ostrzy

d [mm] - średnica trzpienia

n [obr/min] - obroty maksymalne

D [mm]	a [°]	B [mm]	I1 [mm]	L [mm]	Z [szt.]	d [mm]	n [obr/min]	Symbol	Dostępność	Cena netto Cena brutto

D [mm]	a [°]	B [mm]	l1 [mm]	L [mm]	Z [szt.]	d [mm]	n [obr/min]	Symbol	Dostępność	Cena netto Cena brutto
50	60	44,6	51,5	111	1	20	18,000	D8053600	do 90 dni	660,00 zł 811,80 zł
66	90	33	47	97	1	20	18,000	D8053750	do 90 dni	575,00 zł 707,25 zł
67	91	33	47	97	1	20	18,000	D8053650	do 90 dni	575,00 zł 707,25 zł
86,6	120	25	50	97,5	2	20	15,000	D1053700	do 90 dni	664,20 zł 816,97 zł
90,6	130	20,8	50	98	2	20	12,000	D8053850	do 90 dni	722,00 zł 888,06 zł
96,6	150	13	50	90,3	2	20	12,000	D1053800	do 90 dni	615,70 zł 757,31 zł