PUNTA Robert Malinowski
Piaskowa 6
82-300 Elbląg
NIP: 5782803312 REGON: 280324139

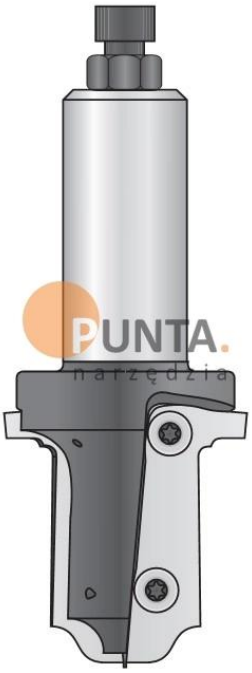

DIMAR FREZ Z WIELOZADANIOWĄ GŁOWICĄ WIELOPROFILOWĄ

Dostępny do 45 dni
Producent : DIMAR
Data wygenerowania: 2026-11-23

Opis

Frez z dwoma wymiennymi płytkami.

Przeznaczona do profilowania miękkiego i twardego drewna oraz płyt.

Do narzędzia są dołączone standardowe ostrza (profil nr 1 lub 2) lub zaprojektowanie zgodnie z indywidualnym zamówieniem klienta.

Do zastosowania we frezarkach i maszynach CNC.

PUNTA Robert Malinowski
Piaskowa 6
82-300 Elbląg
NIP: 5782803312 REGON: 280324139

Profil 1

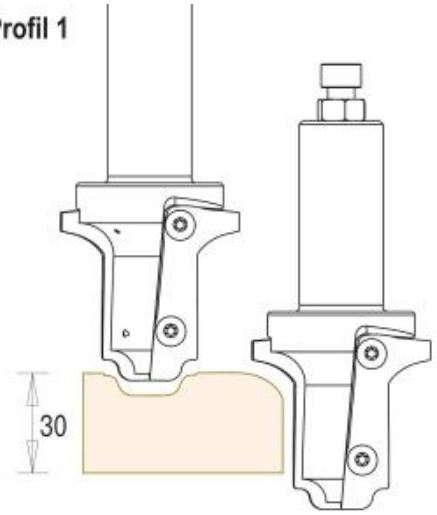

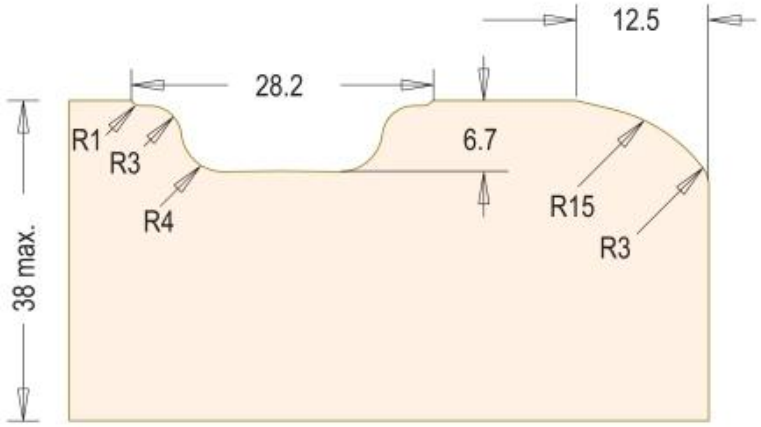

Profil 2

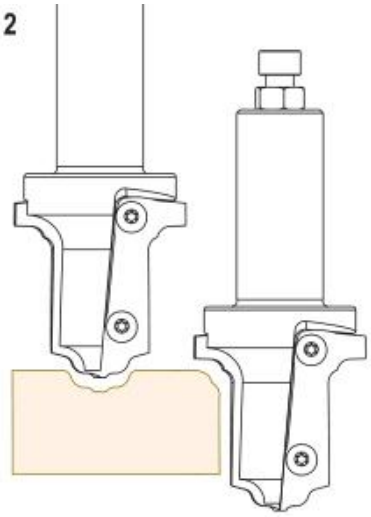

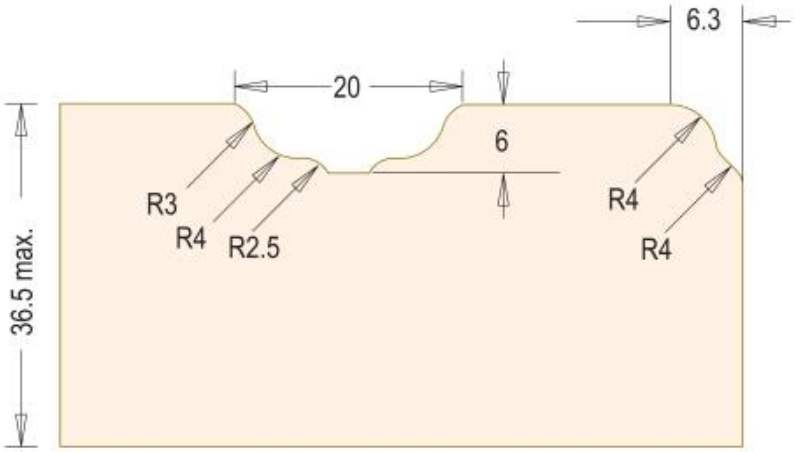

PUNTA Robert Malinowski
Piaskowa 6
82-300 Elbląg
NIP: 5782803312 REGON: 280324139

Frez dostarczany ze standardowymi profilami lub nożami szlifowanymi zgodnie ze specyfikacją klienta.

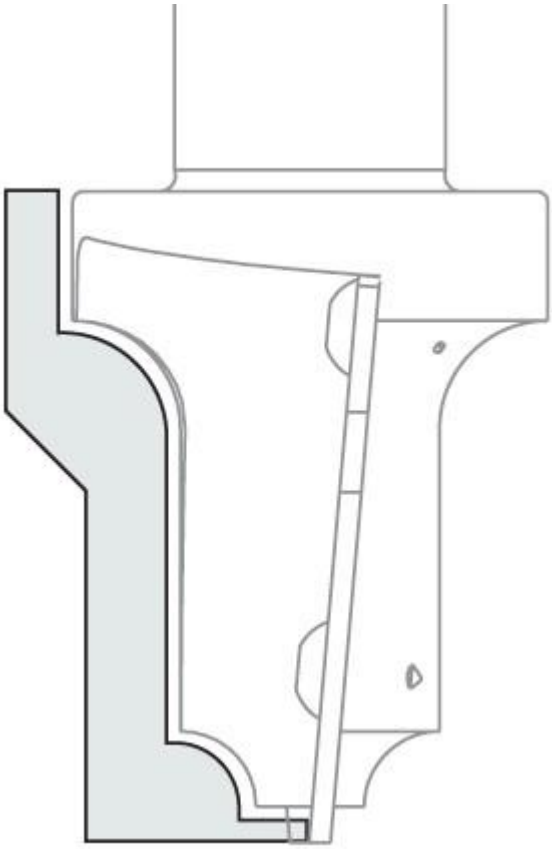

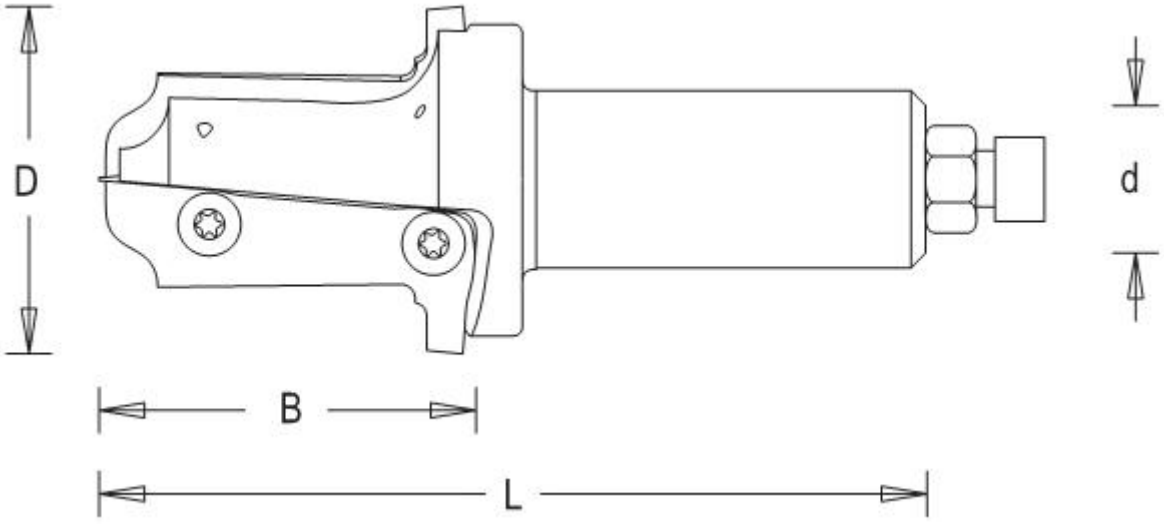

Legenda

D [mm] - średnica robocza

B [mm] - wysokość robocza

Z [szt] - ilość krawędzi skrawających

L [mm] - długość całkowita freza

d [mm] - średnica trzpienia

n [obr/min] - obroty maksymalne

D [mm]	B [mm]	L [mm]	d [mm]	n [obr/min]	Profil	Z [szt]	Symbol	Dostępność	Cena netto Cena brutto
50	50	120	25	10,000	Zgodnie z zamówieniem	2	D853001H	do 45 dni	1 085,30 zł 1 334,92 zł
50	50	120	25	10,000	1	2	D853011H	do 45 dni	1 101,50 zł 1 354,85 zł
50	50	120	25	10,000	2	2	D853012H	do 45 dni	964,40 zł 1 186,21 zł