PUNTA Robert Malinowski
Piaskowa 6
82-300 Elbląg
NIP: 5782803312 REGON: 280324139

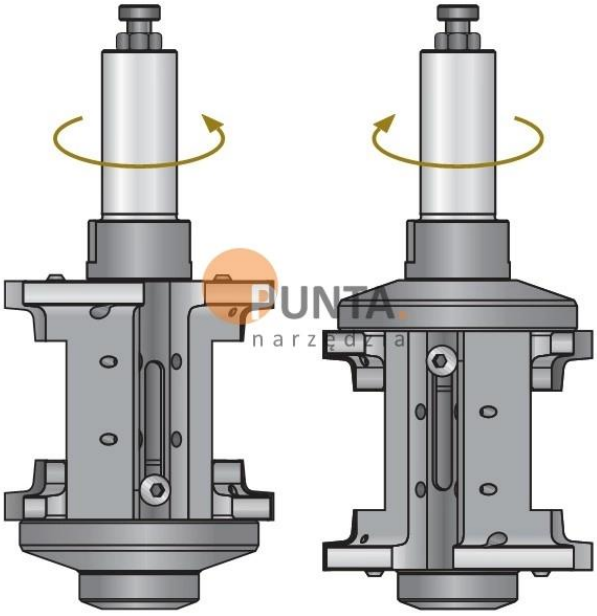

DIMAR NASTAWNY ZESTAW FREZUJĄCY DO ZAOBLANIA I FAZOWANIA KRAWĘDZI

Wycofany
Producent : DIMAR
Data wygenerowania: 2026-11-24

Opis

Frez z wymiennymi płytkami, przeznaczona do zaokrąglania lub fazowania różnego rodzaju miękkiego i twardego drewna oraz płyt.

Możliwe płynne regulowanie z dokładnością do 0.5 mm.

Przeznaczona do pracy zarówno prawo- jak i lewoskrętnej.

Do zastosowania we frezarkach i maszynach CNC.

PUNTA Robert Malinowski
Piaskowa 6
82-300 Elbląg
NIP: 5782803312 REGON: 280324139

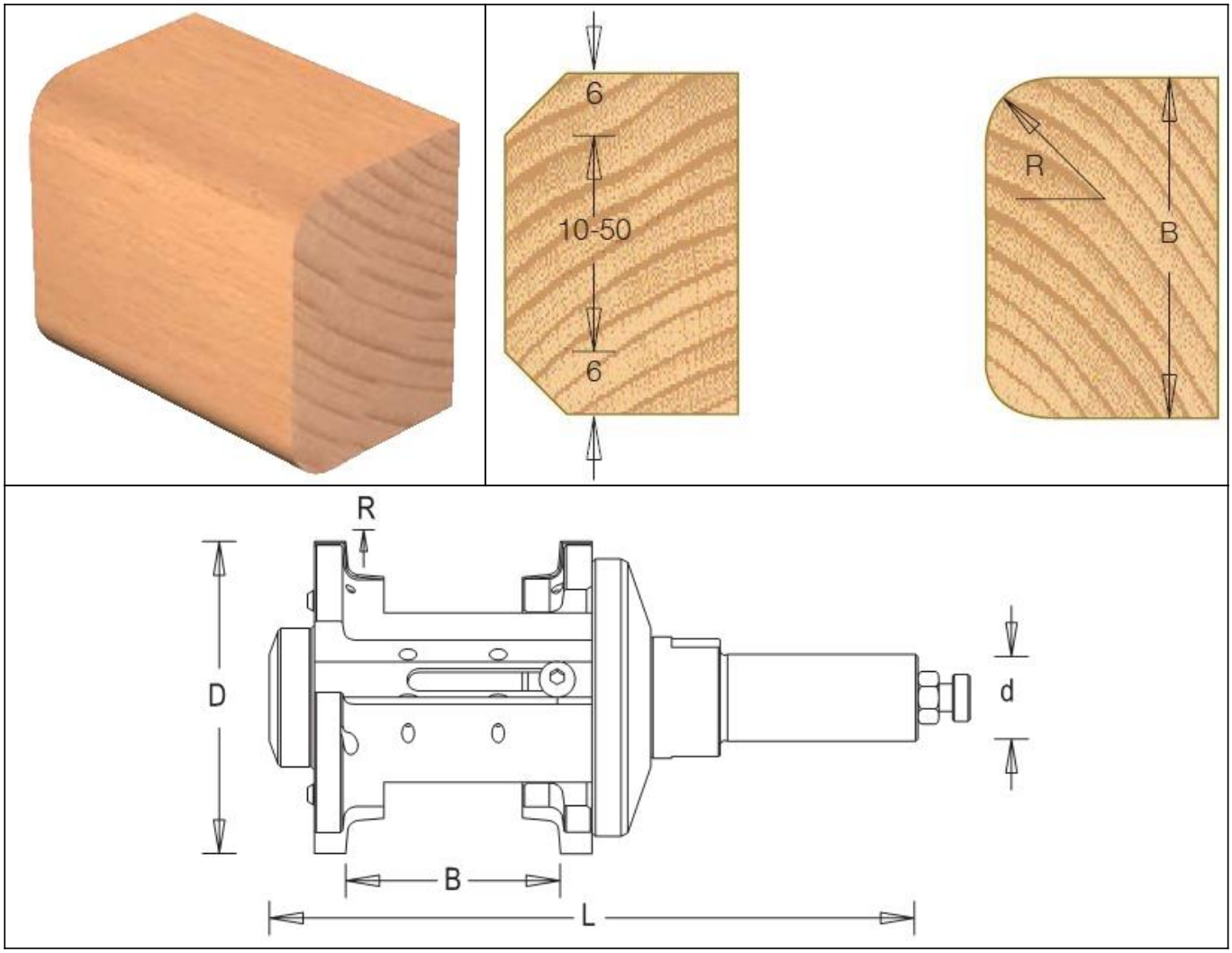

Legenda

D [mm] - średnica robocza

R [mm] - promień

a [º] - kąt

B [mm] - wysokość robocza

Z [szt] - ilość ostrzy

L [mm] - długość całkowita freza

d [mm] - średnica trzpienia

n [obr/min] - obroty maksymalne

Symbol	Dostępność	Cena netto Cena brutto