PUNTA Robert Malinowski
Piaskowa 6
82-300 Elbląg
NIP: 5782803312 REGON: 280324139



DIMAR ZESTAW FREZUJĄCY PIÓRO-WPUST SET2

Dostępny do 24h
Producent : DIMAR
Data wygenerowania: 2026-11-23

Opis

Frez z dwoma wymiennymi płytkami na każdym frezie.

Zestaw przeznaczony do lekkich maszyn CNC i frezarek ręcznych.

Ułatwia obróbkę ram pióro-wpust, umożliwiając również dokładne dopasowanie dla osiągnięcia najlepszych wyników.

Maksymalna grubość drewna - 30 mm.

Frez A

PUNTA Robert Malinowski
Piaskowa 6
82-300 Elbląg
NIP: 5782803312 REGON: 280324139

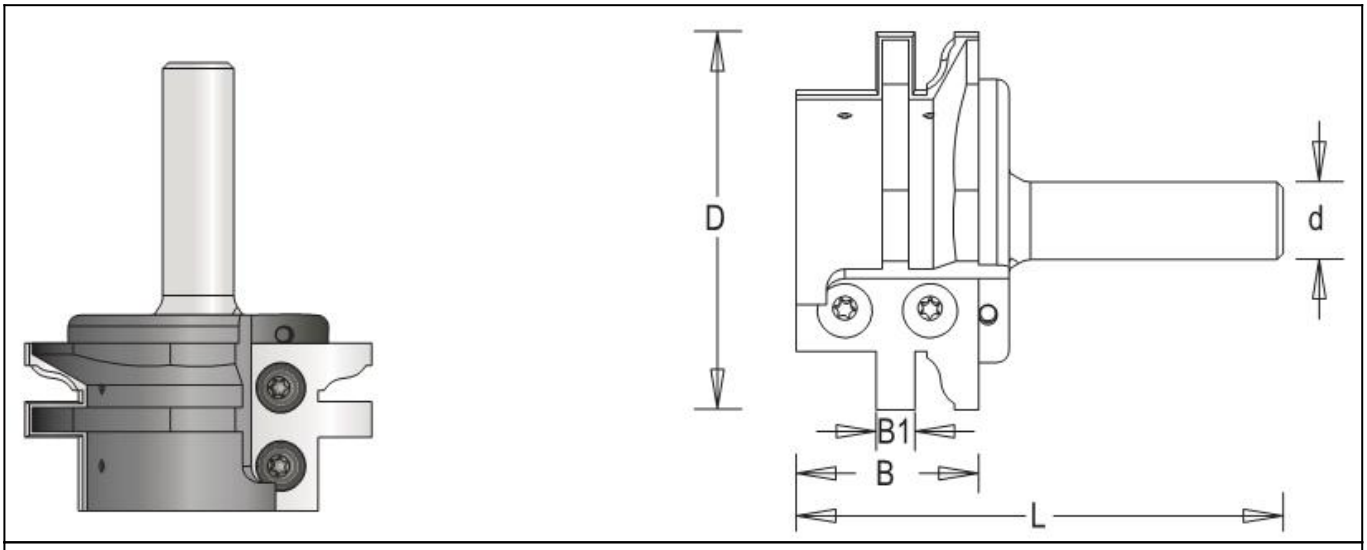

Frez B

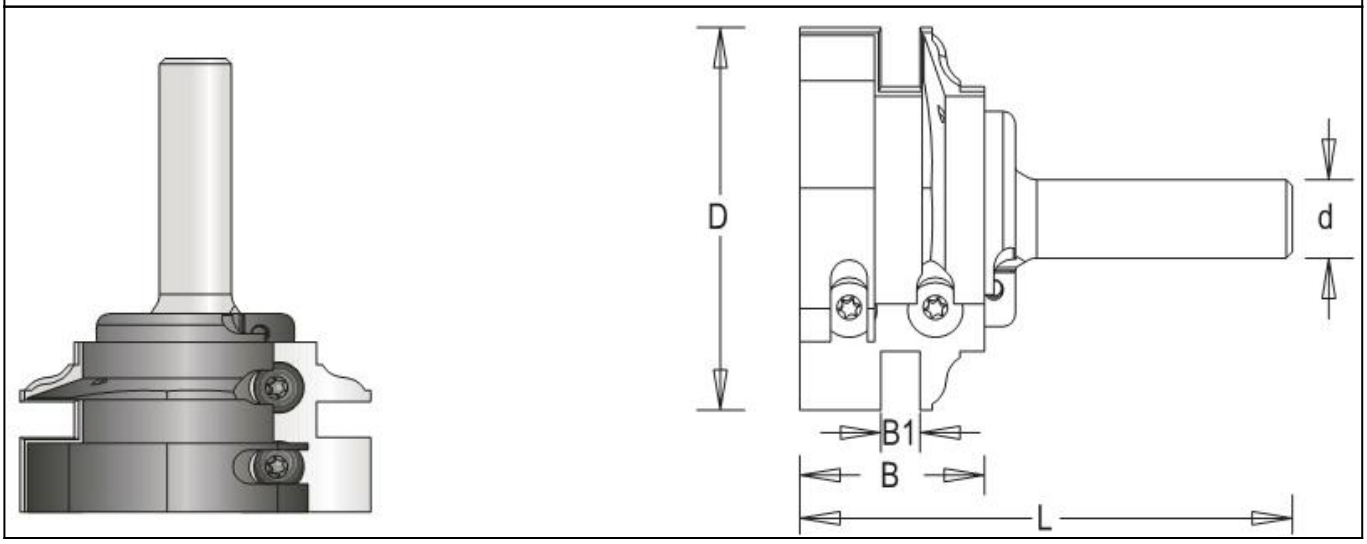

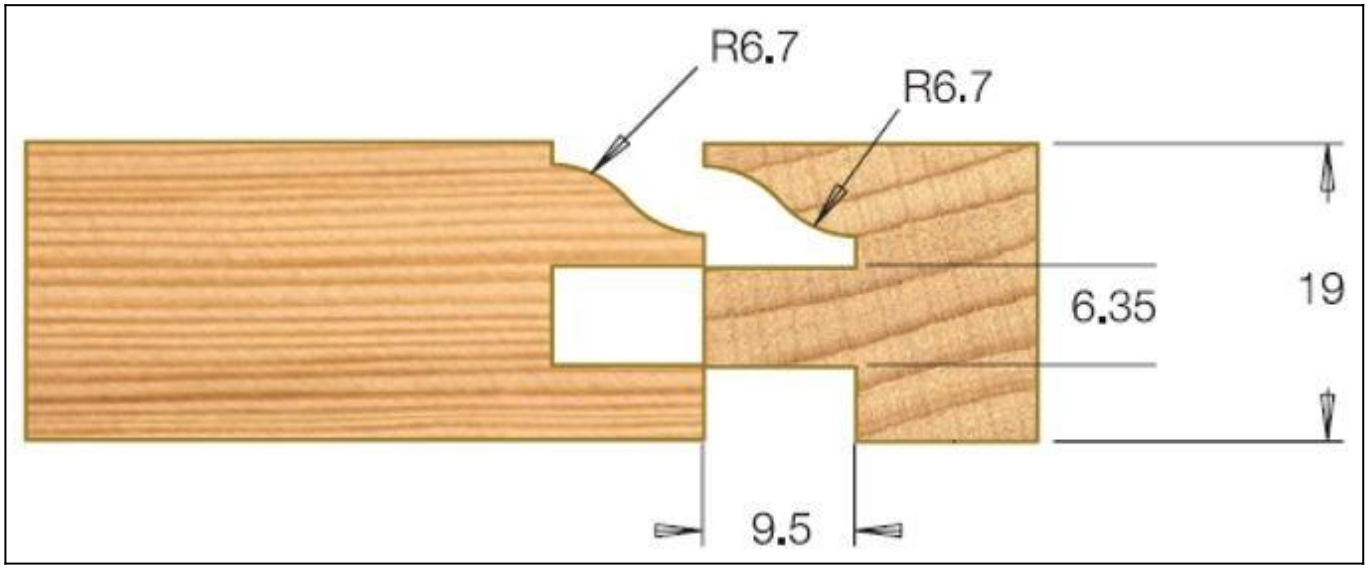

Legenda

D [mm] - średnica robocza

B [mm] - wysokość robocza

L [mm] - długość całkowita freza

d [mm] - średnica trzpienia

n [obr/min] - obroty maksymalne

D [mm]	B [mm]	B1 [mm]	L [mm]	d [mm]	n [obr/min]	Opis	Symbol	Dostępność	Cena netto Cena brutto
62	30	6,35	75	12	18,000	Frez A	D8450139	do 24h	608,20 zł 748,09 zł
62	30	6,35	75	12	18,000	Frez B	D8450039	do 24h	608,20 zł 748,09 zł
62	30	6,35	75	12	18,000	Frez A+B	D8451139	do 24h	1 216,40 zł 1 496,17 zł