PUNTA Robert Malinowski
Piaskowa 6
82-300 Elbląg
NIP: 5782803312 REGON: 280324139

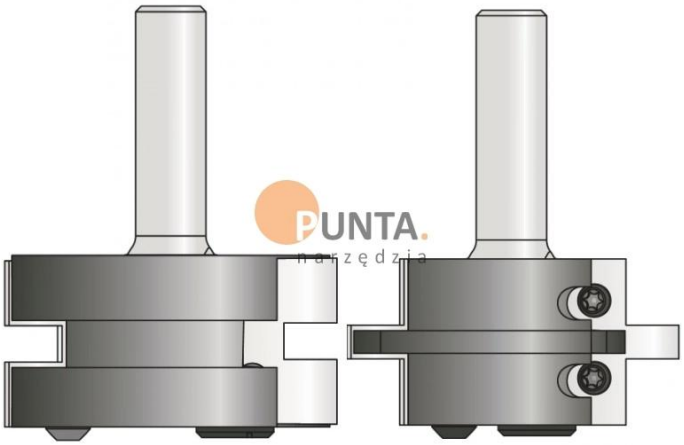

DIMAR ZESTAW PIÓRO-WPUST

Dostępny do 24h
Producent : DIMAR
Data wygenerowania: 2026-11-23

Opis

Głowica z dwoma wymiennymi płytkami na każdym frezie.

Zestaw przeznaczony do lekkich maszyn CNC i frezarek ręcznych.

Ułatwia obróbkę ram pióro-wpust, umożliwiając również dokładne dopasowanie dla osiągnięcia najlepszych wyników.

Maksymalna grubość drewna- 30 mm.

PUNTA Robert Malinowski
Piaskowa 6
82-300 Elbląg
NIP: 5782803312 REGON: 280324139

Frez A

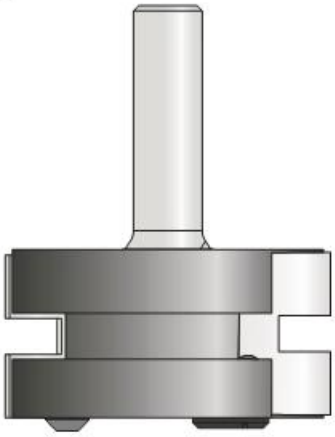

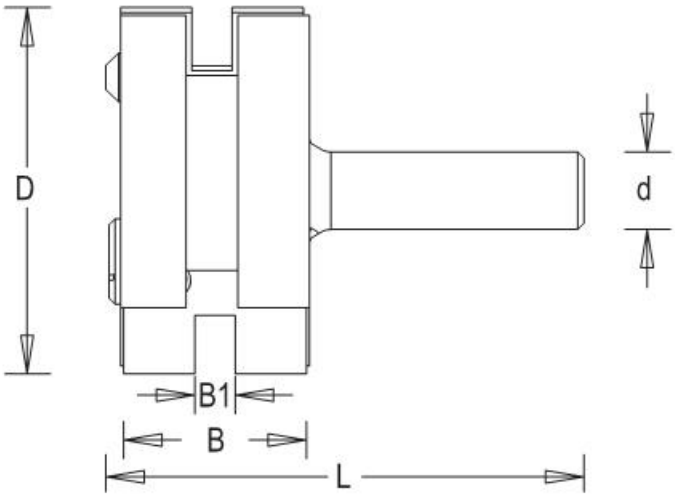

Frez B

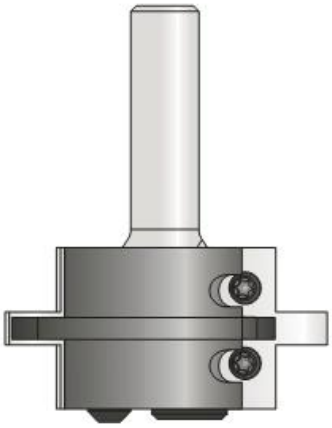

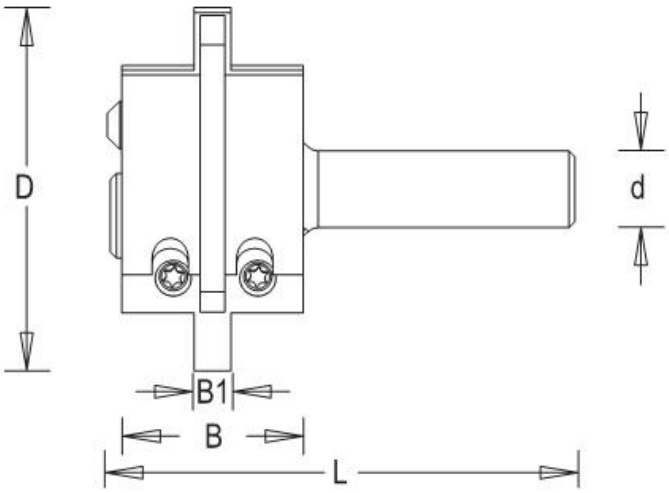

Legenda:

D [mm] - średnica robocza

B [mm] - wysokość robocza

L [mm] - długość całkowita freza

d [mm] - średnica trzpienia

n [obr/min] - obroty maksymalne

D [mm]	B [mm]	L [mm]	d [mm]	n [obr/min]	B1 [mm]	Uwagi	Symbol	Dostępność	Cena netto Cena brutto

D [mm]	B [mm]	L [mm]	d [mm]	n [obr/min]	B1 [mm]	Uwagi	Symbol	Dostępność	Cena netto Cena brutto
60	30	75	12	18,000	5,4-6,0	Zestaw A+B	D8450219	do 24h	925,20 zł 1 138,00 zł
60	30	75	12	18,000	6,1-6,6	Zestaw A+B	D8451169	do 24h	1 056,30 zł 1 299,25 zł