PUNTA Robert Malinowski
Piaskowa 6
82-300 Elbląg
NIP: 5782803312 REGON: 280324139

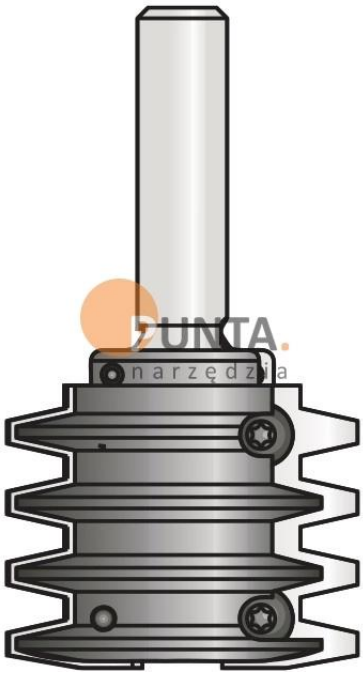

DIMAR FREZ DO ŁĄCZEŃ D=50 B=40/3.2/10 SYMBOL: D8410019

Dostępny do 90 dni
Producent : DIMAR
Data wygenerowania: 2026-11-24

Opis

Frez z dwoma wymiennymi płytkami, przeznaczona do lekkich maszyn CNC i frezarek ręcznych.

Najlepsze do dopasowanych połączeń i łączeń na klej.

Nie wymaga dopasowywania.

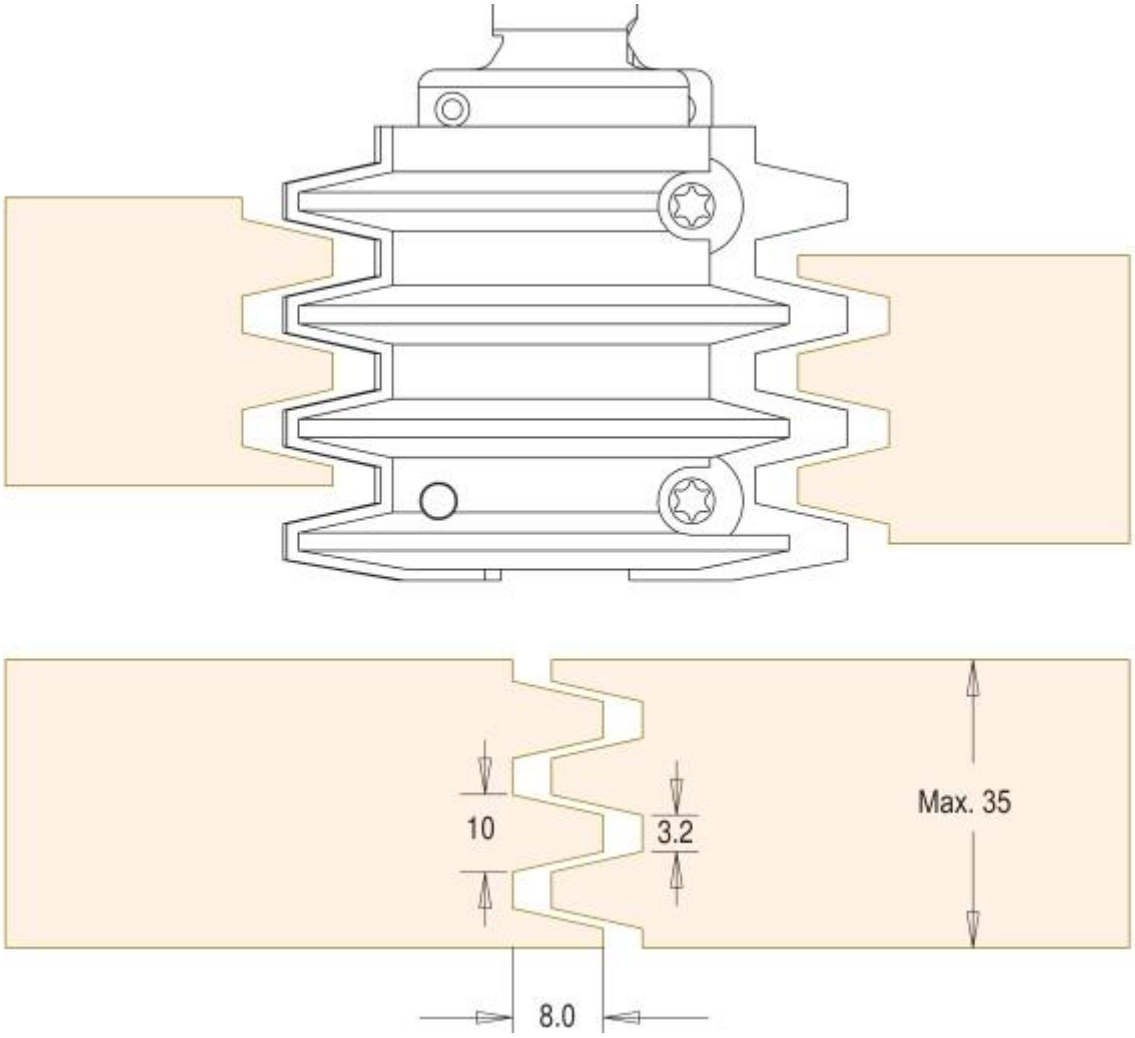
10
3.2
Max. 35
8.0

PUNTA Robert Malinowski
Piaskowa 6
82-300 Elbląg
NIP: 5782803312 REGON: 280324139

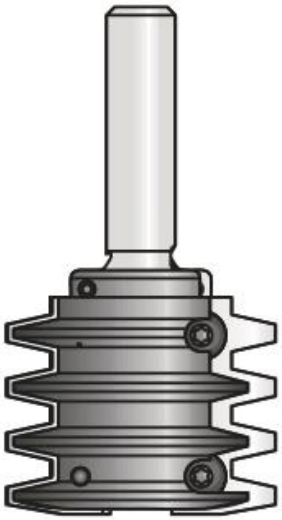

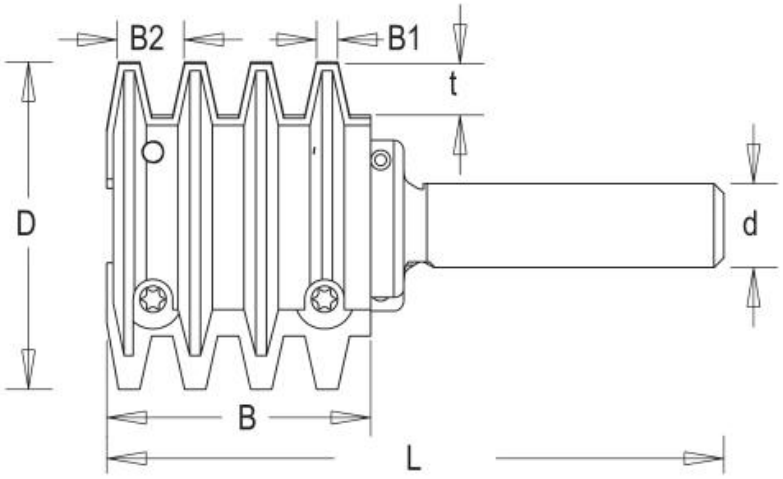

Legenda

D [mm] - średnica robocza

B [mm] - wysokość robocza

L [mm] - długość całkowita freza

d [mm] - średnica trzpienia

n [obr/min] - obroty maksymalne

D [mm]	B [mm]	B1 [mm]	B2 [mm]	L [mm]	d [mm]	n [obr/min]	Symbol	Dostępność	Cena netto Cena brutto
50	40	3,2	10	93,5	12	18,000	D8410019	do 90 dni	728,60 zł 896,18 zł