PUNTA Robert Malinowski
Piaskowa 6
82-300 Elbląg
NIP: 5782803312 REGON: 280324139

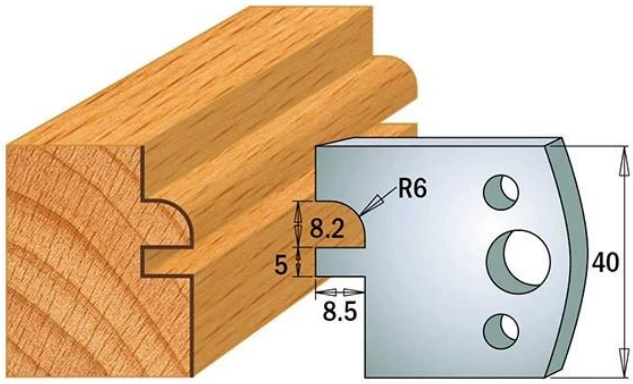

CMT ART. 690.134 - NOŻE I OGRANICZNIKI 40 MM

Dostępny
Producent : CMT
Data wygenerowania: 2026-11-23

Opis

Noże i ograniczniki dostępne są jako komplet (2 sztuk)

Noże wykonane są ze stali stopowej (SP)

Noże i ograniczniki pasują do głowic firmy CMT o następujących seriach:

- 692.xxx.xx
- 693.xxx.xx
- 694.020.xx
- 663.301.11

Podana poniżej cena dotyczy jednego kompletu

PUNTA Robert Malinowski
Piaskowa 6
82-300 Elbląg
NIP: 5782803312 REGON: 280324139

Produkt	Wymiary [mm]	Uwagi	Symbol	Dostępność	Cena netto Cena brutto
Nóż	40x4	Para noży	690.134	Dostępny	45,00 zł 55,35 zł