PUNTA Robert Malinowski
Piaskowa 6
82-300 Elbląg
NIP: 5782803312 REGON: 280324139

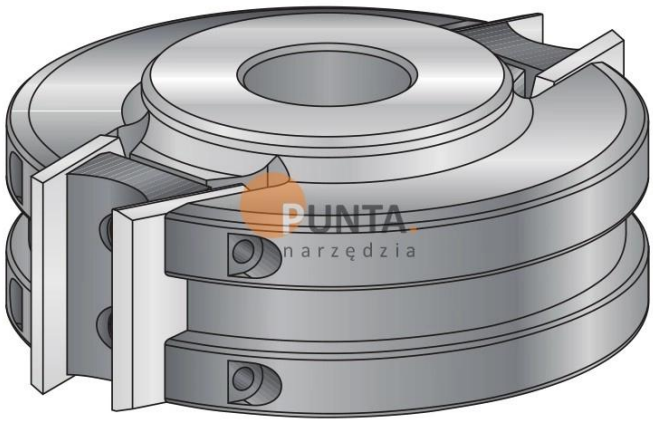

DIMAR GŁOWICA SYSTEM MULTI PROFIL

Dostępny do 90 dni
Producent : DIMAR
Data wygenerowania: 2026-11-23

Opis

Głowica tnąca z trwałego aluminium lub stali z dwoma ostrzami do wręgowania z odpowiednimi ogranicznikami.

Przeznaczony do łączeń, wręgowania i profilowania za pomocą ostrzy o grubości 4 mm i ograniczników.

Pozwala na pracę w miękkim i twardym drewnie.

Głowica o średnicy 114 mm do stosowania z ostrzami o wymiarach 50 x 4 mm i ogranicznikami.

Głowice aluminiowe D7761051 i D7761071.

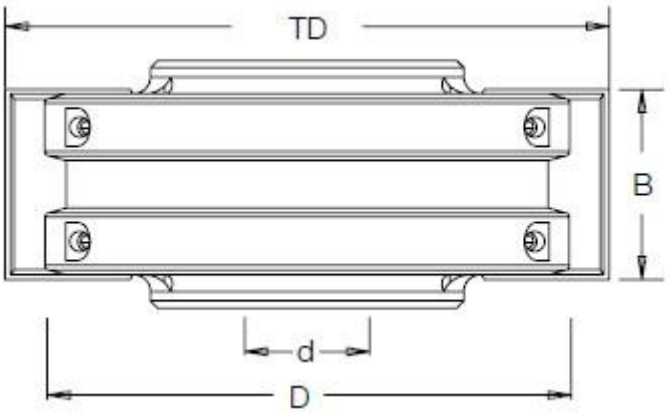

Legenda

D [mm] - średnica robocza

TD [mm] - szerokość z nożami

B [mm] - wysokość robocza

Z [szt.] - ilość zębów

d [mm] - otwór na wrzeciono

n [obr/min] - obroty maksymalne

* - wykonany z aluminium

D [mm]	B [mm]	Z [szt.]	d [mm]	n [obr/min]	TD [mm]	Symbol	Dostępność	Cena netto Cena brutto
93	40	2	30	9,000	131,4	D7760061	Niedostepny	
100*	40	2	30	8,000	138	D7761051	do 90 dni	443,20 zł 545,14 zł
114	40/50	2	30	8,500	154,4	D7760081	do 90 dni	506,70 zł 623,24 zł
120*	40	2	30	8,000	160,4	D7761071	Niedostepny	