PUNTA Robert Malinowski
Piaskowa 6
82-300 Elbląg
NIP: 5782803312 REGON: 280324139



DIMAR GŁOWICA Z PŁYTKAMI WYMIENNYMI, TNĄCY NA UCIOS POD KĄTEM 45°

Dostępny do 24h
Producent : DIMAR
Data wygenerowania: 2026-11-23

Opis

Trwały korpus aluminium z dwiema wymiennymi płytkami z węglika spiekanego.

Przeznaczony do tworzenia 45° uciosów w miękkim i twardym drewnie oraz płytach.

Może być również używany do łączenia równoległych kawałków drewna.

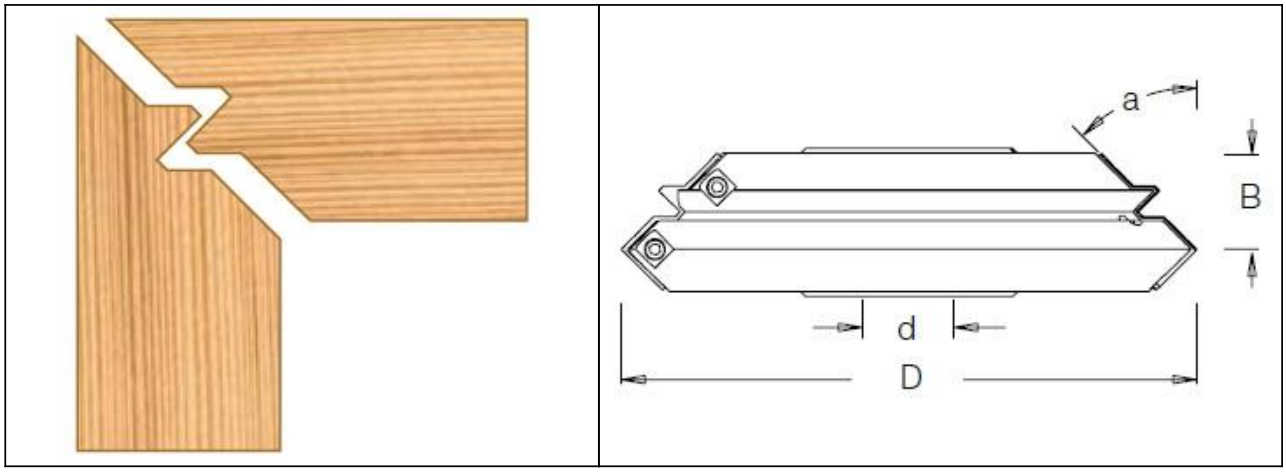

PUNTA Robert Malinowski
Piaskowa 6
82-300 Elbląg
NIP: 5782803312 REGON: 280324139

Legenda

D [mm] - średnica robocza

B [mm] - wysokość robocza

a [stopnie] - kąt

Z [szt.] - ilość zębów

d [mm] - otwór na wrzeciono

n [obr/min] - obroty maksymalne

D [mm]	B [mm]	a [°]	Z [szt.]	n [obr/min]	d [mm]	d Max. [mm]	Symbol	Dostępność	Cena netto Cena brutto
170	28	45°	2	4500-7900	30	50	D7410031	do 24h	1 578,60 zł 1 941,68 zł