PUNTA Robert Malinowski
Piaskowa 6
82-300 Elbląg
NIP: 5782803312 REGON: 280324139

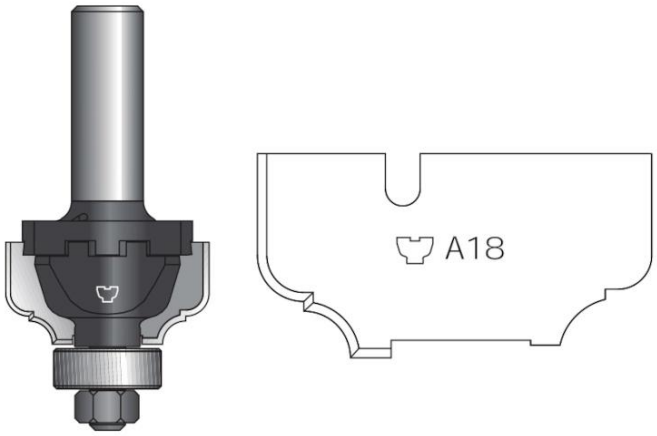

DIMAR PŁYTKA HM DO FREZÓW MULTI PROFIL TYP A (A18, A19)

Dostępny do 45 dni
Producent : DIMAR
Data wygenerowania: 2026-11-25

Opis

Wymienna płytka HM o średnicy 35 mm i promieniu R=4 mm i R1=4 mm do frezów multi profil TYP A (A18, A19).

PUNTA Robert Malinowski
Piaskowa 6
82-300 Elbląg
NIP: 5782803312 REGON: 280324139

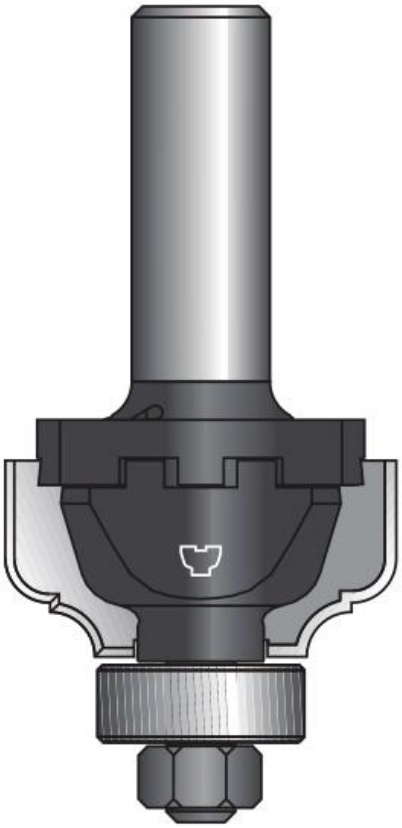

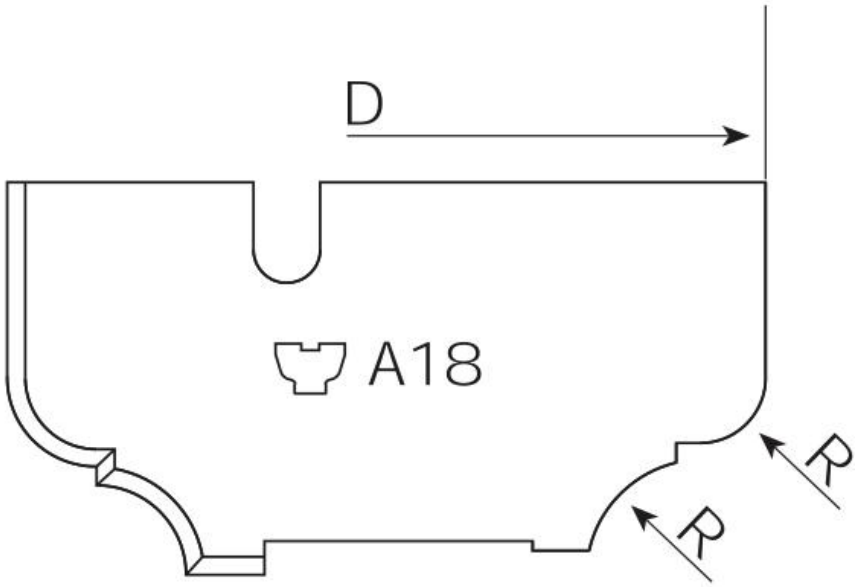

Legenda

D [mm] - średnica robocza

R [mm] - promień

* - na zamówienie

D [mm]	Typ	R [mm]	Symbol	Dostępność	Cena netto Cena brutto
35	A18	4	D3513505	do 45 dni	48,10 zł 59,16 zł
38*	A19	4	D3513510	do 45 dni	43,30 zł 53,26 zł