PUNTA Robert Malinowski
Piaskowa 6
82-300 Elbląg
NIP: 5782803312 REGON: 280324139

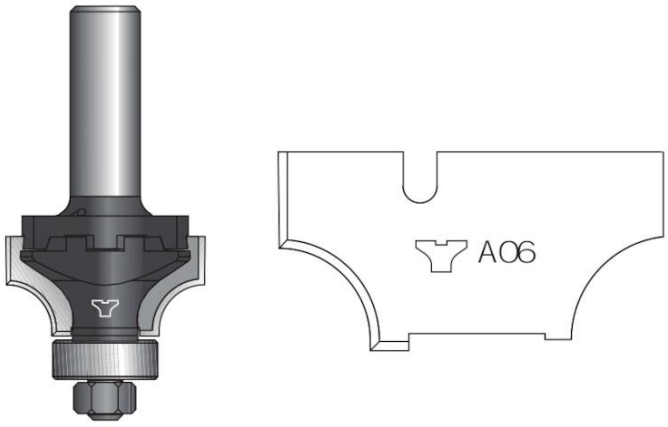

DIMAR PŁYTKA HM DO FREZÓW MULTI PROFIL TYP A (A05,A06,A07)

Dostępny do 45 dni
Producent : DIMAR
Data wygenerowania: 2026-11-25

Opis

Wymienna płytka HM o średnicy 35 mm i promieniu R=6,35 mm do frezów trzpieniowych.

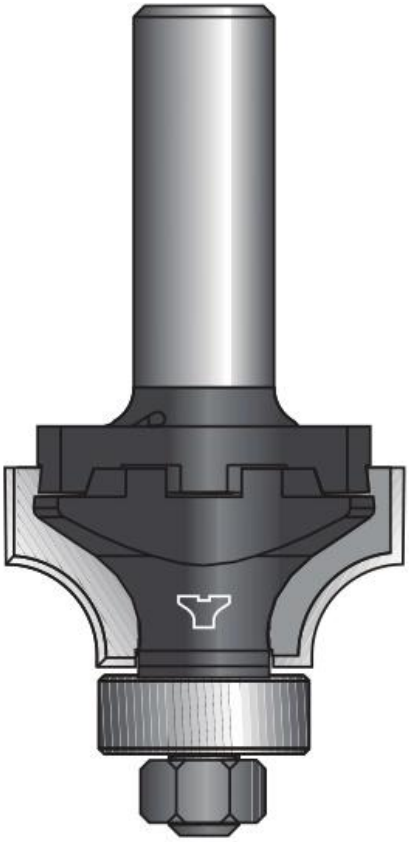

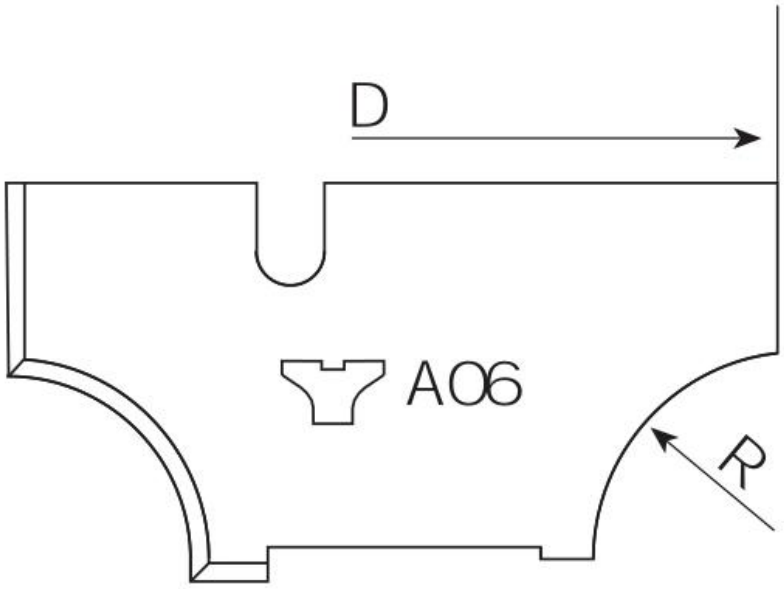

Legenda

D [mm] - średnica robocza

R [mm] - promień

Typ	D [mm]	R [mm]	Symbol	Dostępność	Cena netto Cena brutto
A05	35	6,35	D3510915	do 45 dni	48,30 zł 59,41 zł
A06	35	7,90	D3510920	do 45 dni	48,10 zł 59,16 zł