PUNTA Robert Malinowski
Piaskowa 6
82-300 Elbląg
NIP: 5782803312 REGON: 280324139

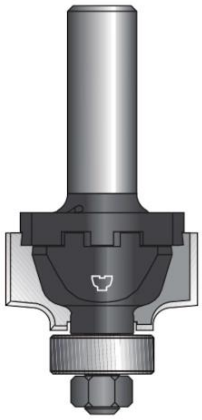

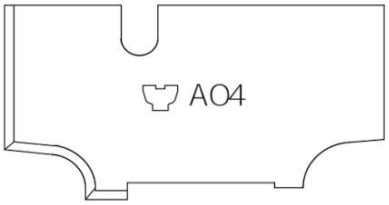

DIMAR PŁYTKA HM DO FREZÓW MULTI PROFIL TYP A (A03,A04)

Dostępny do 45 dni
Producent : DIMAR
Data wygenerowania: 2026-11-25

Opis

Wymienna płytka HM o średnicy 35 mm i promieniu 3,2 mm do frezów multi profil TYP A (A03, A04).

PUNTA Robert Malinowski
Piaskowa 6
82-300 Elbląg
NIP: 5782803312 REGON: 280324139

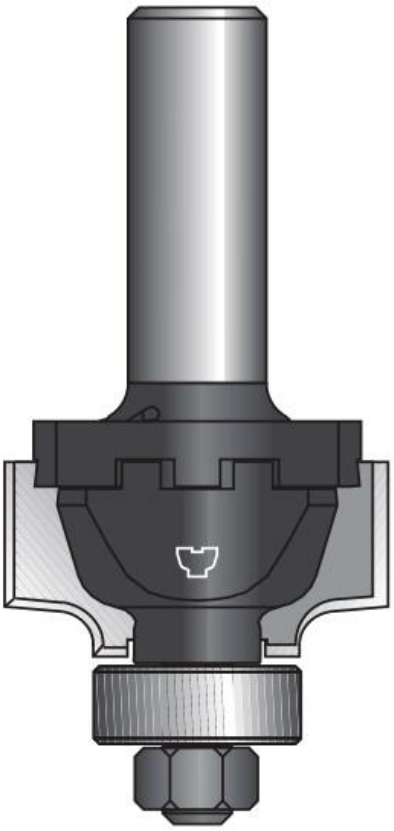

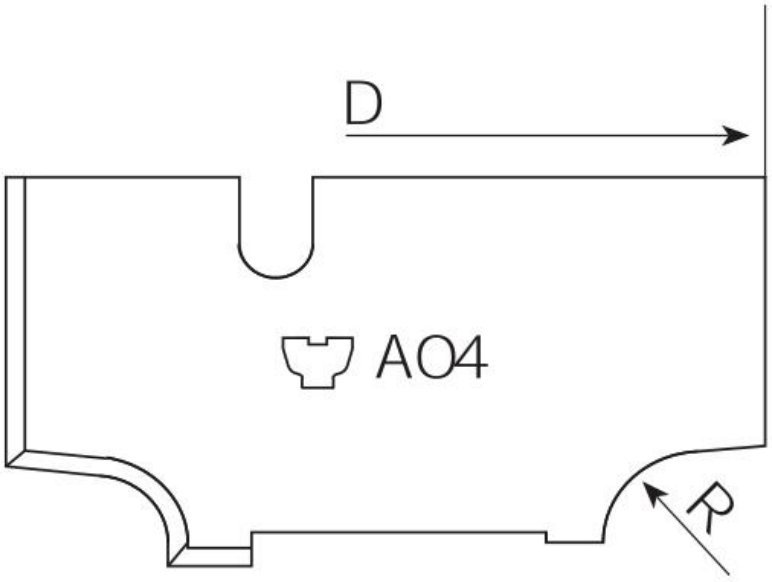

Legenda

D [mm] - średnica robocza

R [mm] - promień

Typ	D [mm]	R [mm]	Symbol	Dostępność	Cena netto Cena brutto
A03	35	3,2	D3510905	do 45 dni	43,30 zł 53,26 zł
A04	35	4,8	D3510910	do 45 dni	48,10 zł 59,16 zł