PUNTA Robert Malinowski
Piaskowa 6
82-300 Elbląg
NIP: 5782803312 REGON: 280324139



CMT PIŁY DO CIĘCIA WZDŁUŻNEGO DO ELEKTRONARZĘDZI ART. 290

Dostępny
Producent : CMT
Data wygenerowania: 2026-11-23

Zastosowanie

Do cięcia wzdłużnego.

Do maszyn: przenośne pilarki tarczowe, ukośnice.

Materiał: miękkie i twarde drewno.

Dane techniczne:

Wysokość zęba	6 ~ 8
Klasa ISO	K10
Twardość (HV10)	1.765
Poprzeczna wytrzymałość (N/mm^2)	2.150

PUNTA Robert Malinowski
Piaskowa 6
82-300 Elbląg
NIP: 5782803312 REGON: 280324139

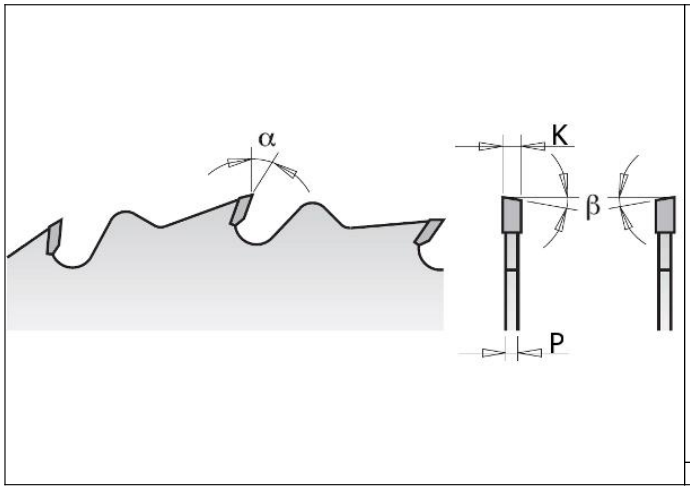

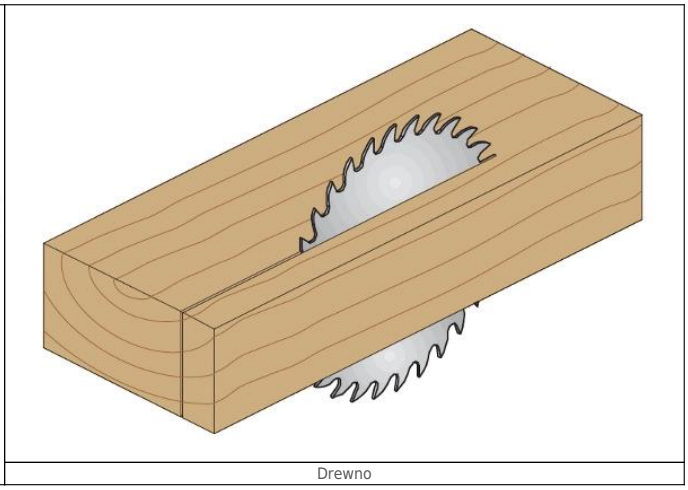

Drewno

Legenda

D [mm] - średnica zewnętrzna piły

F [mm] - średnica otworu wewnętrznego

Otwory dodatkowe

K [mm] - grubość zęba

P [mm] - grubość korpusu

Z [szt.] - ilość zębów

alfa [°] - kąt natarcia

beta [°] - kąt przyłożenia

ATB - zęby na przemian skośne

COMBI3 - otwory dodatkowe 2/7/42 + 2/9/46,4 + 2/10/60

* - jakość przemysłowa

D [mm]	F [mm]	K [mm]	P [mm]	Z	alfa [°]	beta [°]	Otwory dodatkowe	Symbol	Dostępność	Cena netto Cena brutto
150	20	2,4	1,4	12	20°	10° ATB		290.150.12H	Dostępny	52,22 zł 64,23 zł
160	16	2,2	1,6	12	20°	10° ATB		290.160.12E	Dostępny	45,00 zł 55,35 zł

D [mm]	F [mm]	K [mm]	P [mm]	Z	alfa [°]	beta [°]	Otwory dodatkowe	Symbol	Dostępność	Cena netto Cena brutto
160	20	2,2	1,6	12	20°	10° ATB	2/6/32	290.160.12H	do 48h	57,36 zł 70,55 zł
180	30	2,6	1,6	12	20°	10° ATB	2/7/42	290.180.12M	do 24h	58,25 zł 71,65 zł
190	16	2,6	1,6	12	20°	10° ATB	2/6/32	290.190.12E	do 24h	58,61 zł 72,09 zł
190	30	2,6	1,6	12	20°	10° ATB	2/7/42	290.190.12M	Dostępny	64,28 zł 79,06 zł
200	30	2,8	1,8	24	20°	10° ATB	2/7/42	290.200.24M	Dostępny	102,22 zł 125,73 zł
210	30	2,8	1,8	24	20°	10° ATB	2/7/42	290.210.24M	do 48h	102,22 zł 125,73 zł
216	30	2,8	1,8	24	-5° Neg.	15° ATB		290.216.24M	Dostępny	102,22 zł 125,73 zł
220	30	2,8	1,8	24	20°	10° ATB	2/7/42	290.220.24M	do 24h	102,22 zł 125,73 zł
230	30	2,8	1,8	24	20°	10° ATB	2/7/42	290.230.24M	do 24h	105,57 zł 129,85 zł
235	30	2,8	1,8	24	20°	10° ATB	2/7/42	290.235.24M	do 24h	105,57 zł 129,85 zł
240	30	2,8	1,8	24	20°	10° ATB	2/7/42	290.240.24M	do 21 dni	109,58 zł 134,78 zł
250*	30	2,8	1,8	24	20°	10° ATB	COMBI3	290.250.24M	Dostępny	149,98 zł 184,48 zł
260*	30	2,8	1,8	28	20°	10° ATB	COMBI3	290.260.28M	do 24h	178,78 zł 219,90 zł
270*	30	2,8	1,8	28	20°	10° ATB	2/7/42	290.270.28M	do 48h	178,55 zł 219,62 zł