PUNTA Robert Malinowski
Piaskowa 6
82-300 Elbląg
NIP: 5782803312 REGON: 280324139

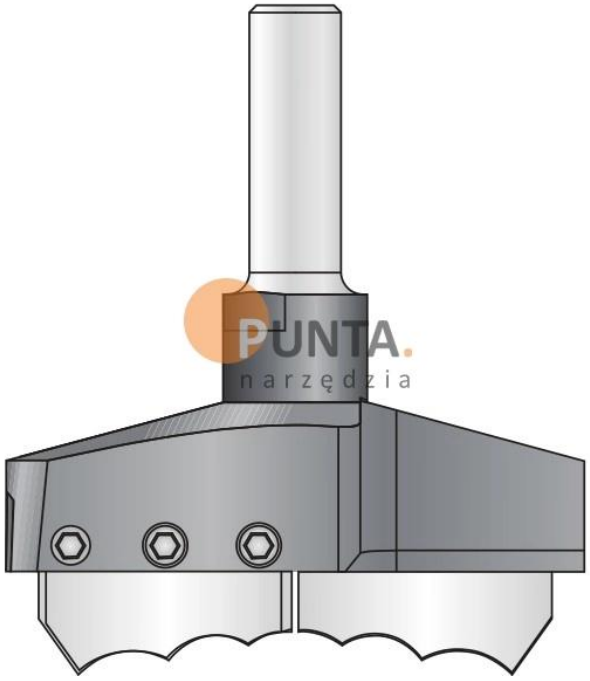

DIMAR PROFIL DO ROZET DIROSE

Dostępny do 30 dni
Producent : DIMAR
Data wygenerowania: 2026-11-24

Opis

Należy sprawdzić, czy prędkość odpowiada typowi obrabianego materiału:

drewna, MDF 3000-6000 RPM,

miękkiego drewna 3000-6000 RPM,

twardego drewna 1500-2000 RPM.

PUNTA Robert Malinowski
Piaskowa 6
82-300 Elbląg
NIP: 5782803312 REGON: 280324139

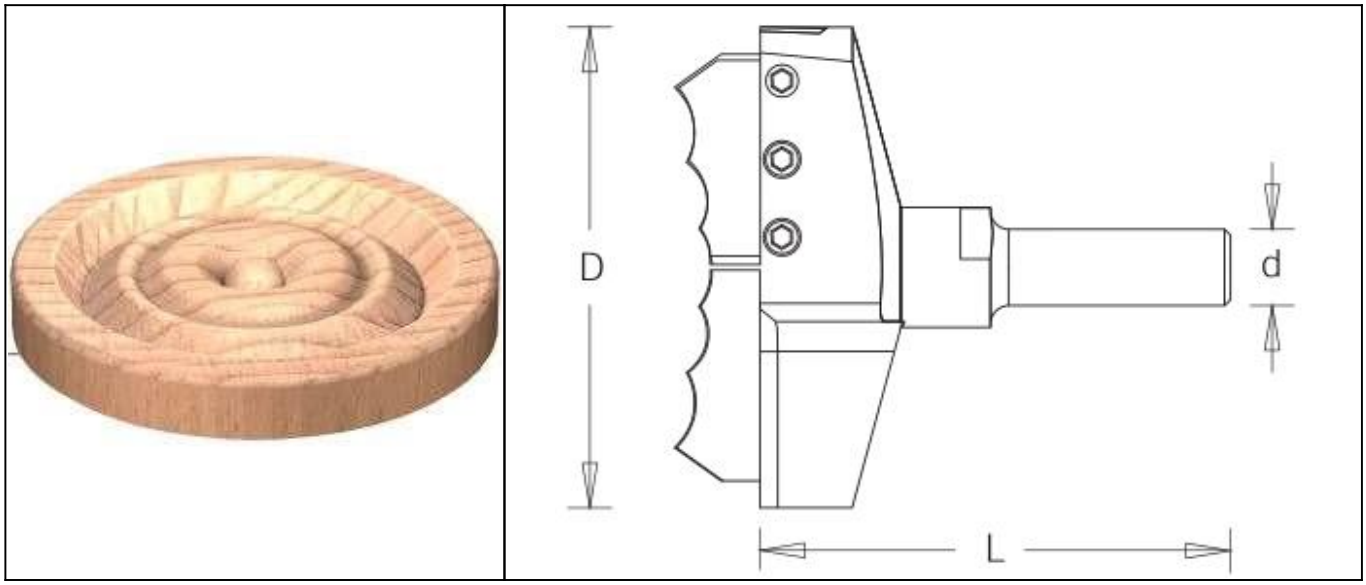

Legenda

D [mm] - średnica robocza

L [mm] - długość całkowita freza

d [mm] - średnica trzpienia

D [mm]	L [mm]	d [mm]	Symbol	Dostępność	Cena netto Cena brutto
79,6	81	12	D1800019	do 30 dni	499,80 zł 614,75 zł