PUNTA Robert Malinowski
Piaskowa 6
82-300 Elbląg
NIP: 5782803312 REGON: 280324139

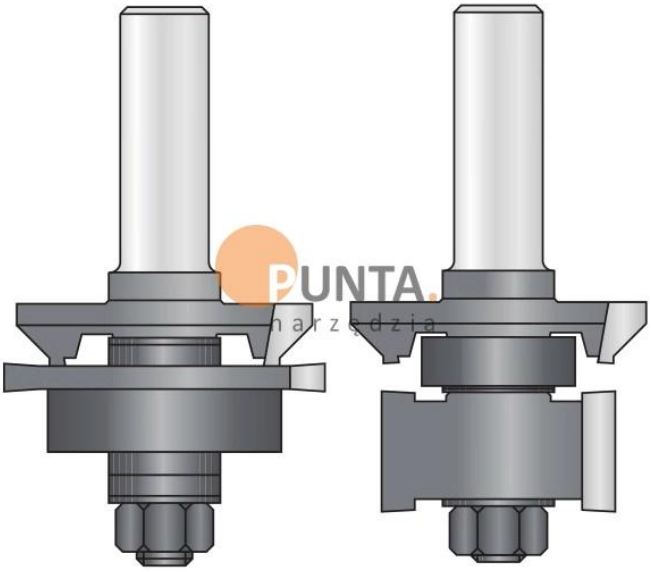

DIMAR ZESTAW PIÓRO WPUST Z ĆWIERĆWAŁKIEM

Dostępny do 45 dni
Producent : DIMAR
Data wygenerowania: 2026-11-24

Dane techniczne

Zestaw pióro wpust z ćwierćwałkiem

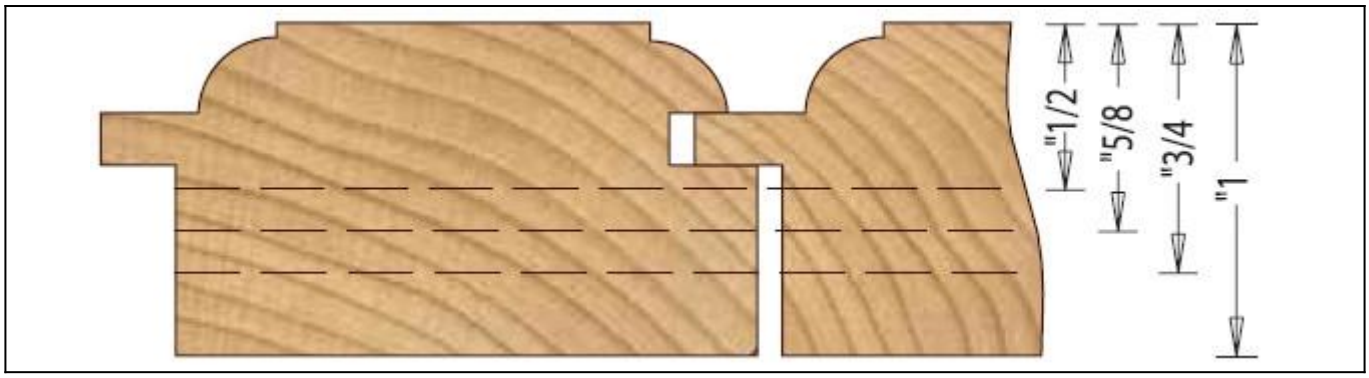

PUNTA Robert Malinowski
Piaskowa 6
82-300 Elbląg
NIP: 5782803312 REGON: 280324139

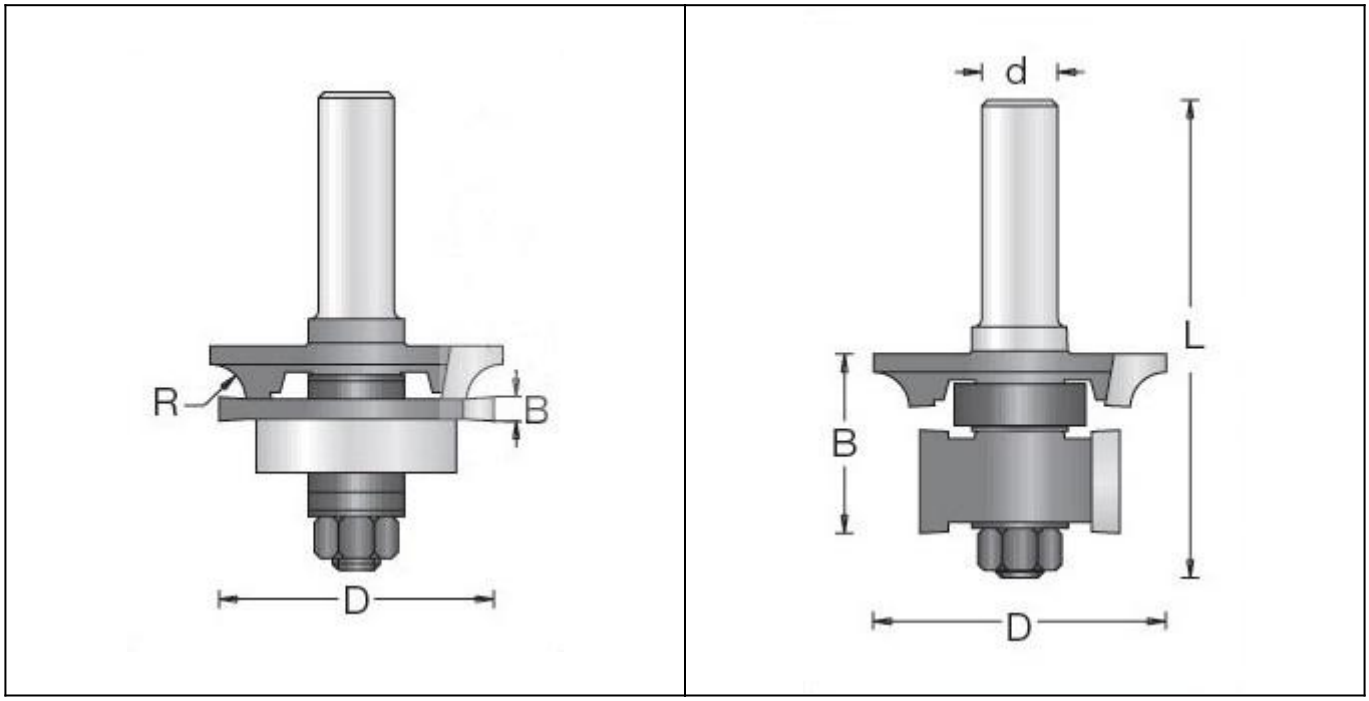

Legenda

D [mm] - średnica robocza

B [mm] - wysokość robocza

R [mm] - promień

L [mm] - długość całkowita freza

d [mm] - średnica trzpienia

* - na zamówienie

D [mm]	B [mm]	R [mm]	L [mm]	d [mm]	Opis	Symbol	Dostępność	Cena netto Cena brutto
49	30,5	6	80	12	Zestaw*	D1682009	do 45 dni	769,40 zł 946,36 zł
49	9	6	-	-	Ostrze profilujące	D1682010	Niedostepny	
33,5	17,5	-	-	-	Ostrze do wręgów	D1680010	do 45 dni	212,60 zł 261,50 zł

D [mm]	B [mm]	R [mm]	L [mm]	d [mm]	Opis	Symbol	Dostępność	Cena netto Cena brutto
46	4	-	-	-	Ostrze do rowków	D1421040	do 45 dni	165,00 zł 202,95 zł