PUNTA Robert Malinowski
Piaskowa 6
82-300 Elbląg
NIP: 5782803312 REGON: 280324139

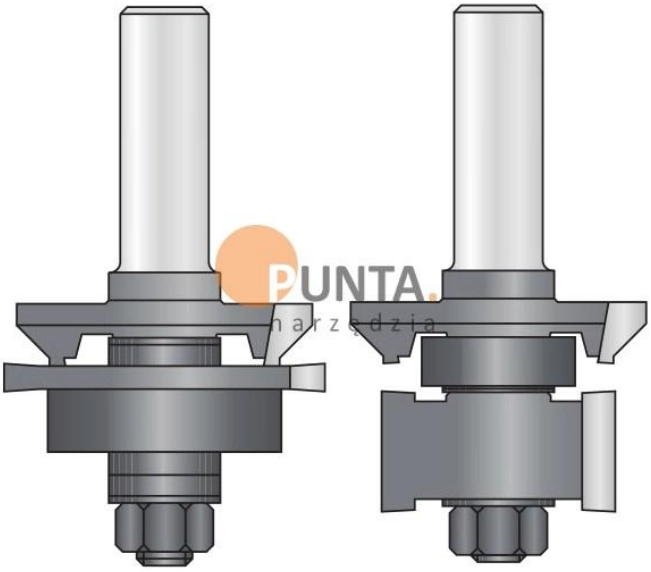

DIMAR ZESTAW PIÓRO WPUST Z FAZĄ

Wycofany
Producent : DIMAR
Data wygenerowania: 2026-11-24

Opis

Zestaw pióro wpust z fazą.

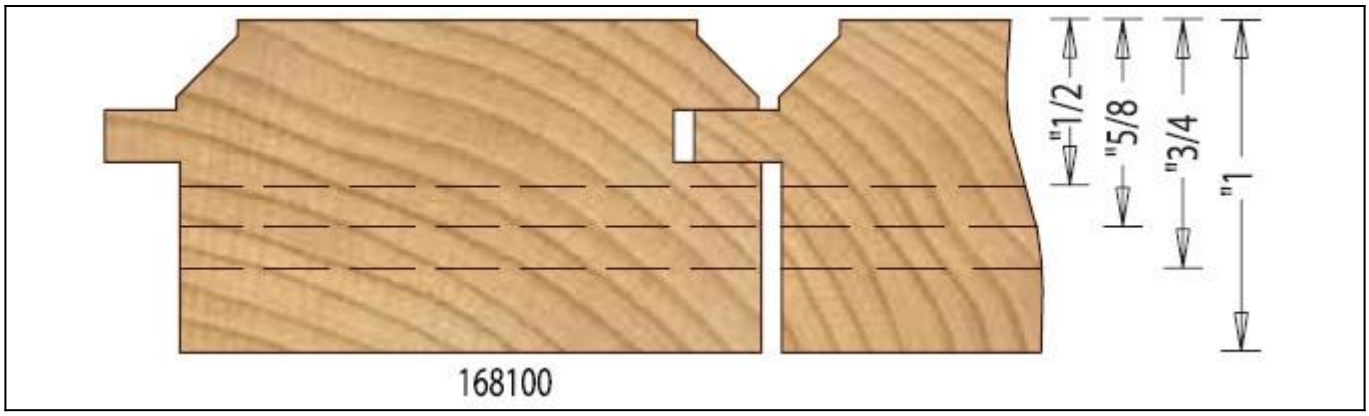

PUNTA Robert Malinowski
Piaskowa 6
82-300 Elbląg
NIP: 5782803312 REGON: 280324139

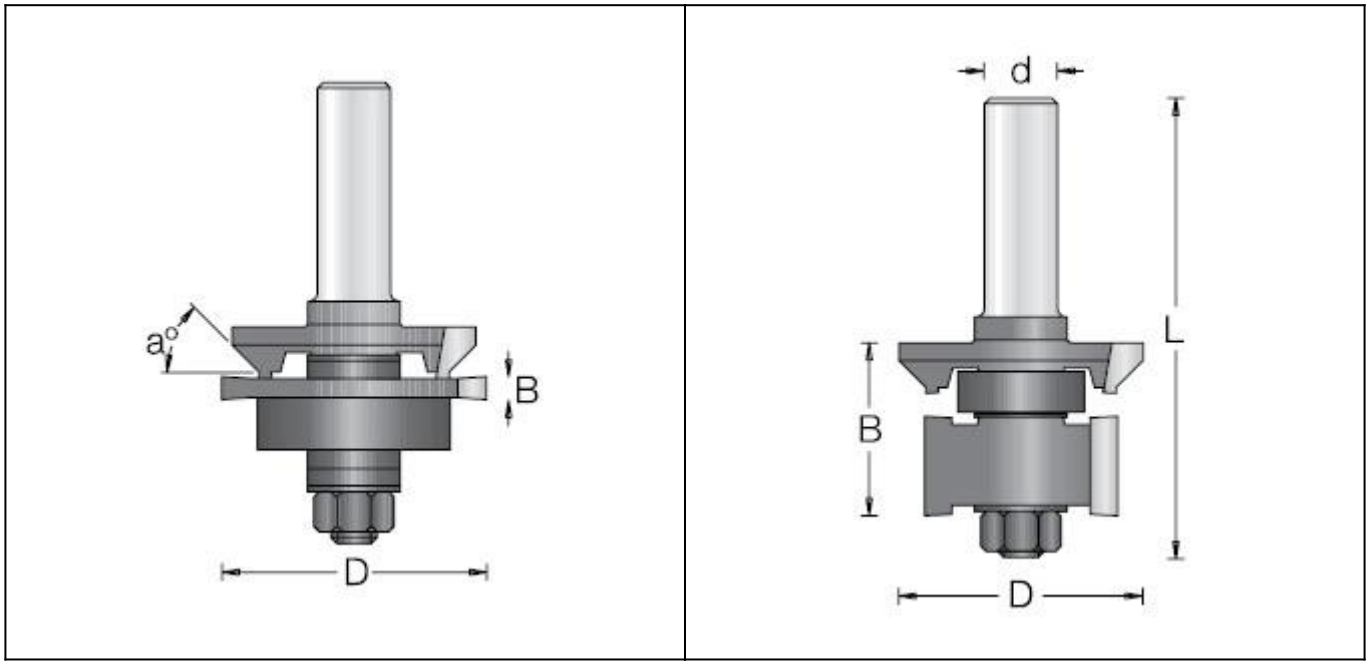

Legenda

D [mm] - średnica robocza

a [°] - kąt

B [mm] - wysokość robocza

L [mm] - długość całkowita freza

d [mm] - średnica trzpienia

Symbol	Dostępność	Cena netto Cena brutto