PUNTA Robert Malinowski
Piaskowa 6
82-300 Elbląg
NIP: 5782803312 REGON: 280324139

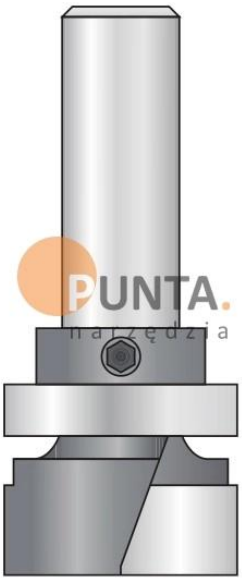

DIMAR FREZ CZYSZCZĄCY DO POWIERZCHNI PŁASKICH Z ŁOŻYSKIEM

Dostępny
Producent : DIMAR
Data wygenerowania: 2026-11-23

Opis

Frez czyszczący do powierzchni płaskich z łożyskiem.

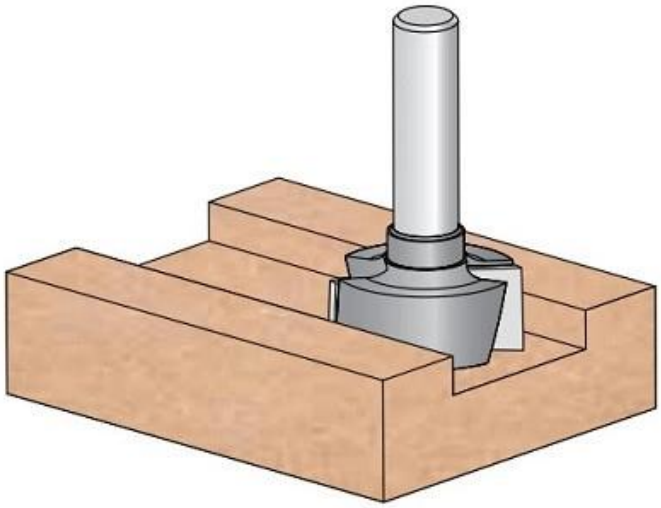

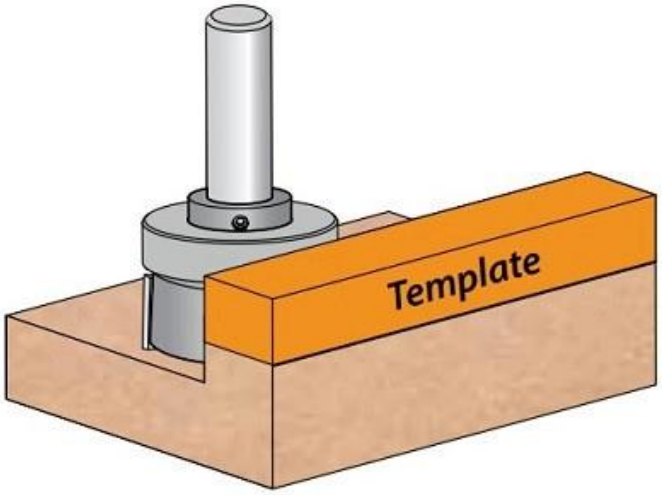

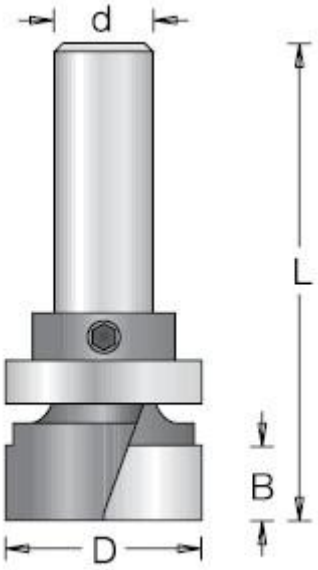

Legenda

D [mm] - średnica robocza

B [mm] - wysokość robocza

L [mm] - długość całkowita freza

d [mm] - średnica trzpienia

D [mm]	B [mm]	L [mm]	d [mm]	Symbol łożyska	Symbol	Dostępność	Cena netto Cena brutto
19,1	11,1	57	6	D1910140	D1642073	do 45 dni	196,80 zł 242,06 zł
19,1	11,1	63,5	12	D1910200	D1642079	Niedostepny	
25,4	11,1	64	12	D1919210	D1642149	do 45 dni	233,80 zł 287,57 zł
38,1	16	69	12	D1919221	D1642189	Dostępny	327,30 zł 402,58 zł