PUNTA Robert Malinowski
Piaskowa 6
82-300 Elbląg
NIP: 5782803312 REGON: 280324139



DIMAR FREZ CZYSZCZĄCY DO POWIERZCHNI PŁASKICH

Dostępny do 45 dni
Producent : DIMAR
Data wygenerowania: 2026-11-24

Opis

Frez czyszczący do powierzchni płaskich

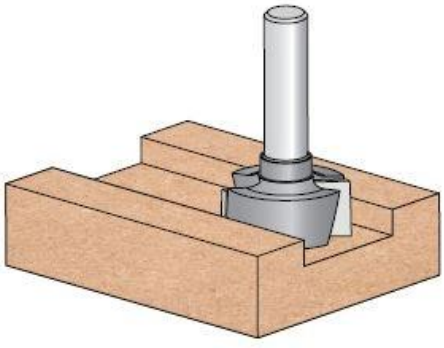

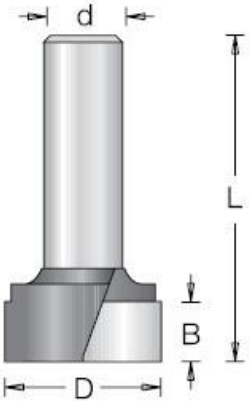

Legenda

D [mm] - średnica robocza

B [mm] - wysokość robocza

L [mm] - długość całkowita freza

d [mm] - średnica trzpienia

D [mm]	B [mm]	L [mm]	d [mm]	Symbol	Dostępność	Cena netto Cena brutto
19,1	11,1	57	6	D1640073	Niedostepny	
19,1	11,1	63,5	12	D1640079	do 45 dni	160,70 zł 197,66 zł
25,4	11,1	64	12	D1640149	do 45 dni	193,30 zł 237,76 zł
38,1	16	69	12	D1640189	do 45 dni	242,90 zł 298,77 zł