PUNTA Robert Malinowski
Piaskowa 6
82-300 Elbląg
NIP: 5782803312 REGON: 280324139



DIMAR ZESTAW NASTAWNY DO ZAOKRĄGLEŃ

Dostępny do 24h
Producent : DIMAR
Data wygenerowania: 2026-11-24

Opis

Zestaw nastawny do zaokrągleń

PUNTA Robert Malinowski
Piaskowa 6
82-300 Elbląg
NIP: 5782803312 REGON: 280324139

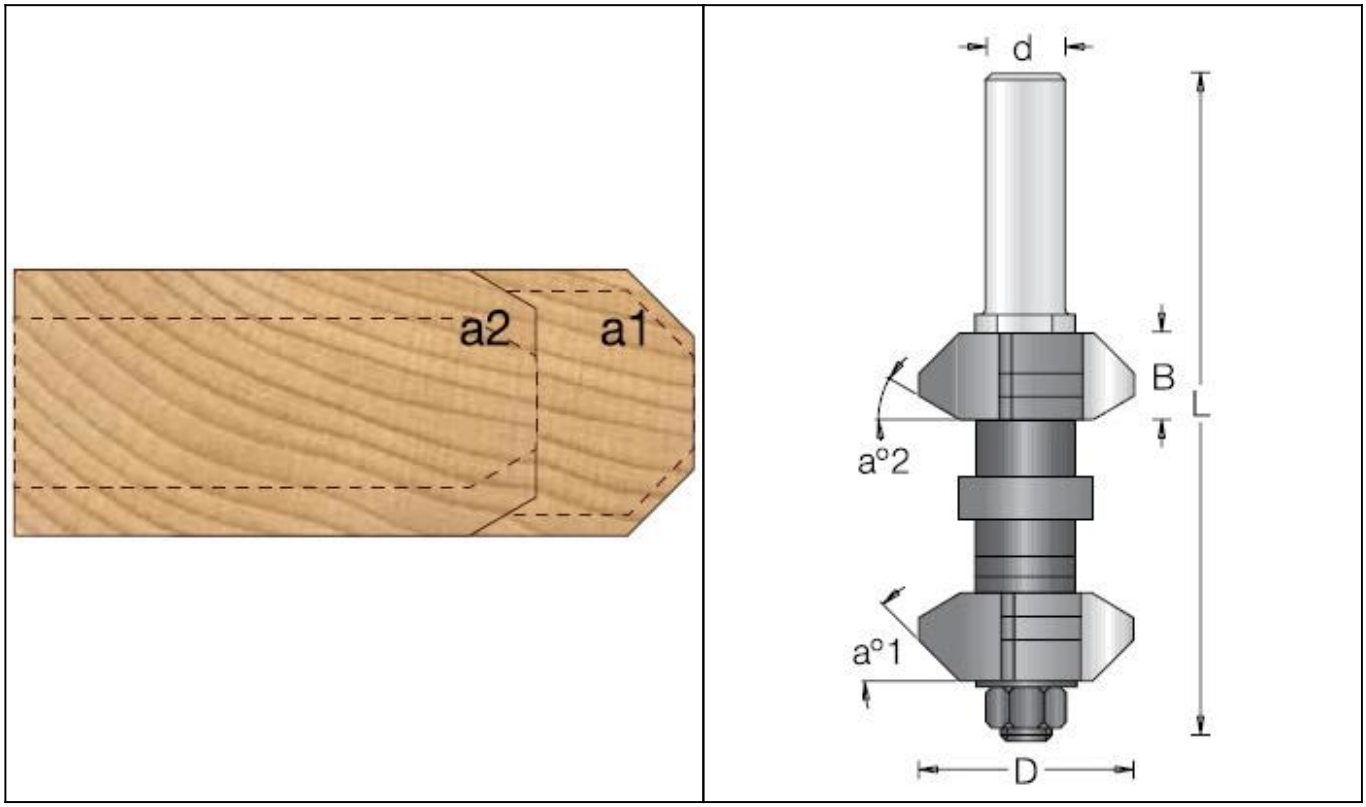

Legenda

a1 [°] - kąt

a2 [°] - kąt

D [mm] - średnica robocza

B max [mm] - maksymalna wysokość robocza

L [mm] - długość całkowita freza

d [mm] - średnica trzpienia

Opis	D [mm]	a1 [°]	B max [mm]	L [mm]	d [mm]	a2 [°]	Symbol	Dostępność	Cena netto Cena brutto
Zestaw	34,8	45	42/35	108	12	30	D1584009	do 24h	496,50 zł 610,70 zł
Frez górny	34,8	45				30	D1584010	do 24h	253,20 zł 311,44 zł

PUNTA Robert Malinowski
Piaskowa 6
82-300 Elbląg
NIP: 5782803312 REGON: 280324139

Opis	D [mm]	a1 [°]	B max [mm]	L [mm]	d [mm]	a2 [°]	Symbol	Dostępność	Cena netto Cena brutto
Frez dolny	34,8	45				30	D1584020	do 24h	253,20 zł 311,44 zł