PUNTA Robert Malinowski
Piaskowa 6
82-300 Elbląg
NIP: 5782803312 REGON: 280324139



# DIMAR ZESTAW NASTAWNY DO ZAOKRĄGLEŃ

Dostępny do 72h
Producent : DIMAR
Data wygenerowania: 2026-11-24

## Opis

Zestaw nastawny do zaokrągleń

PUNTA Robert Malinowski
Piaskowa 6
82-300 Elbląg
NIP: 5782803312 REGON: 280324139

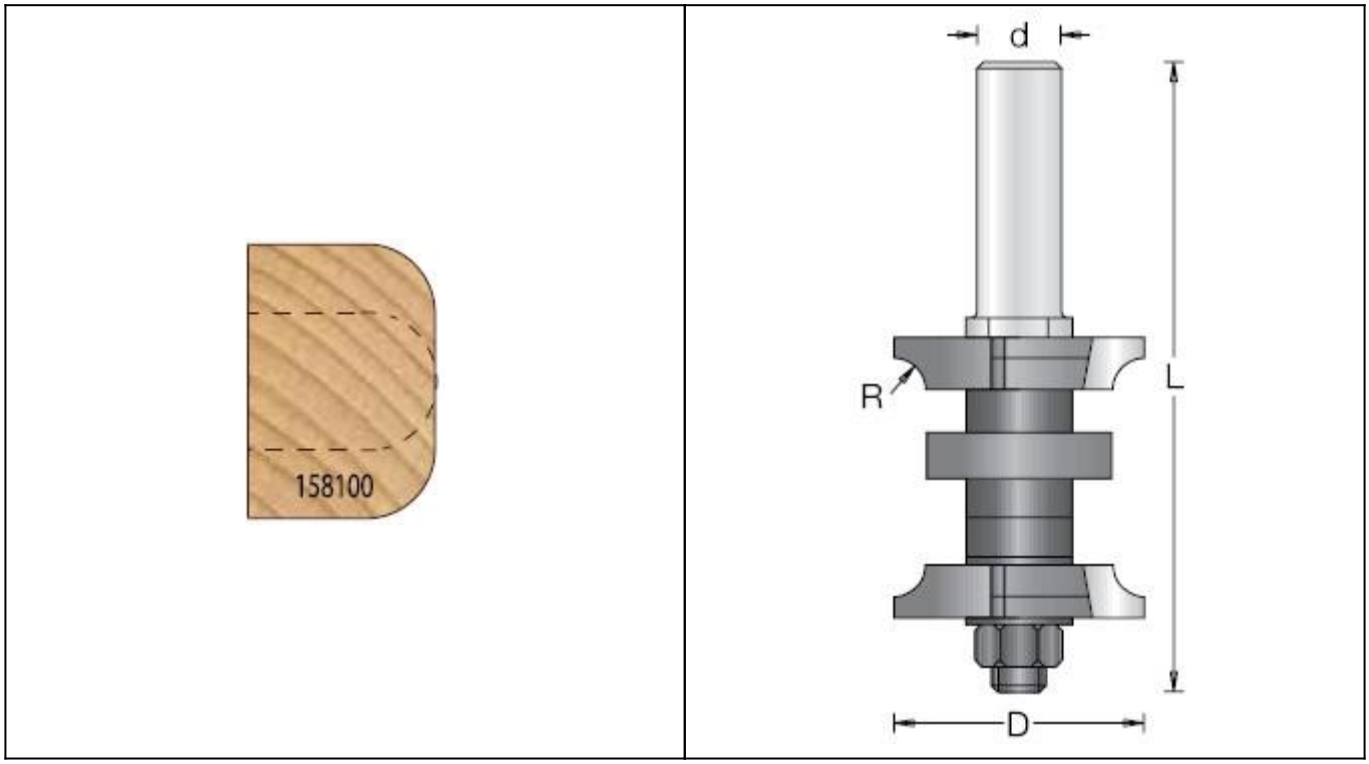


Legenda

R [mm] - promień

D [mm] - średnica robocza

B [mm] - wysokość robocza

L [mm] - długość całkowita freza

d [mm] - średnica trzpienia

| D [mm] | R [mm] | B [mm] | L [mm] | d [mm] | Opis | Symbol | Dostępność | Cena netto<br>Cena brutto |
|---|---|---|---|---|---|---|---|---|
| 40,7 | 6,35 | 12,7 - 36 | 96 | 12 | Zestaw | D1581009 | do 45 dni | 825,80 zł<br>1 015,73 zł |
| 40,7 | 6,35 | | | | Frez górny | D1580640 | do 72h | 299,50 zł<br>368,39 zł |
| 40,7 | 6,35 | | | | Frez dolny | D1580630 | do 45 dni | 299,50 zł<br>368,39 zł |